STRÖME

Ilmankostutin – Malli: SPS-913C

Suomenkielinen ohjekirja



CE

Sisältö

Turvallisuus	5
Osat	8
Tekniset tiedot	11
Käyttö	12
Pariston asentaminen	12
Käyttöpaikan valitseminen	12
Veden ja tuoksuöljyn lisääminen	13
Laitteen yleinen käyttö	14
Asetukset	15
Hoito, säilytys ja kierrätys	17
Vesisäiliön puhdistaminen	17
Suodattimen puhdistaminen	18
Vesialtaan ja turvakytkimen puhdistaminen	18
Ilmankosteus- ja lämpötila-anturin puhdistaminen	18
Säilytys	19
Kierrätys	19

Turvallisuus

- Lue ohjeet ja säilytä ne tulevaa tarvetta varten. Kun noudatat näitä turvallisuusohjeita, voit käyttää laitetta turvallisesti ja ehkäistä laite- ja henkilövahinkoja.
- Varmista ennen käyttöä, että pakkaus sisältää kaikki teknisissä tiedoissa mainitut osat, ja että laitteen osat ovat ehjiä. Älä käytä laitetta, jos osat ovat puutteellisia tai viallisia.
- Älä yritä huoltaa laitteen osia itse. Toimita laite jälleenmyyjälle tai valtuutettuun huoltoliikkeeseen, jos laitteen osat ovat viallisia.
- Poista kaikki suojamuovit ja tarrat laitteesta.
- Laite on suunniteltu kotitalouskäyttöön n. 20–30 neliömetrin kokoisissa huoneissa.
- Laitteen käyttö lisää ilmankosteutta etenkin sen käyttöympäristön välittömässä läheisyydessä. Tästä syystä laitetta ei kannata käyttää sellaisten esineiden tai pintamateriaalien läheisyydessä, jotka vaurioituvat herkästi kosteuden takia. Tällaisia esineitä ja materiaaleja ovat esimerkiksi kirjat, valokuvat ja seinätapetit. Lopeta laitteen käyttö välittömästi, mikäli se aiheuttaa haitallisen paljon kosteutta sen käyttöympäristössä.
- Käytä laitetta ainoastaan huoneenlämmössä kuivissa sisätiloissa.
- Älä altista laitetta vedelle tai muulle nesteelle.
- Älä altista laitetta tulelle, suoralle auringonvalolle tai muulle kuumuudelle, liialliselle kylmyydelle tai syövyttäville aineille.
- Älä peitä laitetta tai sen ilmanpoistoaukkoa.
- Varmista, ettei laitteen virtajohto vahingoitu asennuksen aikana. Jos virtajohto vahingoittuu, ota yhteyttä jälleenmyyjään tai valtuutettuun huoltoliikkeeseen. Älä ikinä käytä lai-

tetta, jonka virtajohto on viallinen tai vahingoittunut.

- Väärä jännite vaurioittaa laitetta ja voi aiheuttaa sähköiskun. Tarkista laitteen vaatima jännite tuotemerkinnästä. Käytä laitetta ainoastaan sellaisessa paikassa, jossa laitteelle voidaan syöttää sen vaatima jännite.
- Älä kytke laitetta verkkovirtaan ennen kuin olet täyttänyt vesisäiliön.
- Kytke laitteen virtajohto pistorasiaan, johon on esteetön pääsy.
- Aseta laite vakaalle, tasaiselle ja kuivalle alustalle riittävän etäisyyden päähän (n. > 50 cm) seinistä ja esineistä.
- Älä anna laitteen virtajohdon roikkua korkeiden pöytätasojen ulkopuolella käytön tai säilytyksen aikana, jotta laite ei putoa.
- Älä aseta laitetta tai virtajohtoa kulkuväylälle, jossa se voi aiheuttaa kompastumisvaaran.
- Älä asenna laitetta tai virtajohtoa siten, että ne joutuvat puristuksiin käytön tai säilytyksen aikana.
- Älä kelaa virtajohtoa laitteen ympärille käytön tai säilytyksen aikana.
- Älä käytä laitetta ilman vettä.
- Älä jätä laitetta ilman valvontaa silloin, kun se on käynnissä.
- Kytke laitteen virtajohto irti pistorasiasta käytön jälkeen. Älä koskaan tartu virtajohtoon, kun irrotat sen pistorasiasta, vaan tartu aina pistokkeeseen.
- Puhdista ja kuivaa laitteen vesisäiliö vähintään kolmen vuorokauden välein, jotta sinne ei kerry mikrobikasvustoja.
- Laitetta voivat käyttää myös yli 8-vuotiaat lapset ja henkilöt, joiden fyysinen tai henkinen toimintakyky on rajoittunut tai joilla ei ole kokemusta tai tietoa laitteen käytöstä, jos heitä on neuvottu laitteen turvallisesta käytöstä tai tarjolla on turvallisen käytön edellyttämä valvonta ja jos he ymmärtävät laitteeseen liittyvät vaarat. Lasten ei pidä leikkiä laitteella. Lasten ei saa antaa puhdistaa tai huoltaa laitetta ilman valvontaa.
- Laitteen kaukosäädin toimii yhdellä CR2025-paristolla.
- Jos lapsi tai lemmikkieläin nielee pariston, se voi aiheuttaa vakavia vammoja tai kuoleman. Lisäksi nielty paristo voi aiheuttaa kahdessa tunnissa vakavia sisäisiä palovammoja. Varmista siksi, että säilytät paristoja aina lasten ja lemmikkieläinten ulottumattomissa.
- Jos epäilet, että ihminen tai lemmikkieläin on niellyt pariston tai paristo on joutunut johonkin ihmisen tai lemmikkieläimen ruumiinaukkoon, hakeudu välittömästi lääkäriin.
- Tarkista paristokotelon napaisuusmerkinnät ennen kuin asennat pariston. Noudata aina napaisuusmerkintöjä.
- Älä oikosulje paristoa.
- Jos paristo on vuotanut, poista paristokoteloon vuotanut neste ja vaihda paristo uuteen.
- Älä yritä ladata kertakäyttöisiä paristoja. Älä käytä ladattavia paristoja tai akkuja.
- Vaihda paristo uuteen kolmen kuukauden välein sekä aina silloin, kun se on tyhjä.
- Poista paristo laitteesta, kun laitetta ei käytetä säännöllisesti. Poista paristo myös silloin, kun asetat laitteen säilytykseen.
- Poista paristo laitteesta ennen kuin toimitat laitteen kierrätykseen.
- Kierrätä aina käytetyt paristot. Älä koskaan polta paristoja, sillä se voi aiheuttaa räjähdyksen ja vakavia henkilövaurioita.
- Teippaa pariston molemmat navat ennen kuin toimitat ne kierrätykseen, jotta paristo ei aiheuta oikosulkua.

Osat

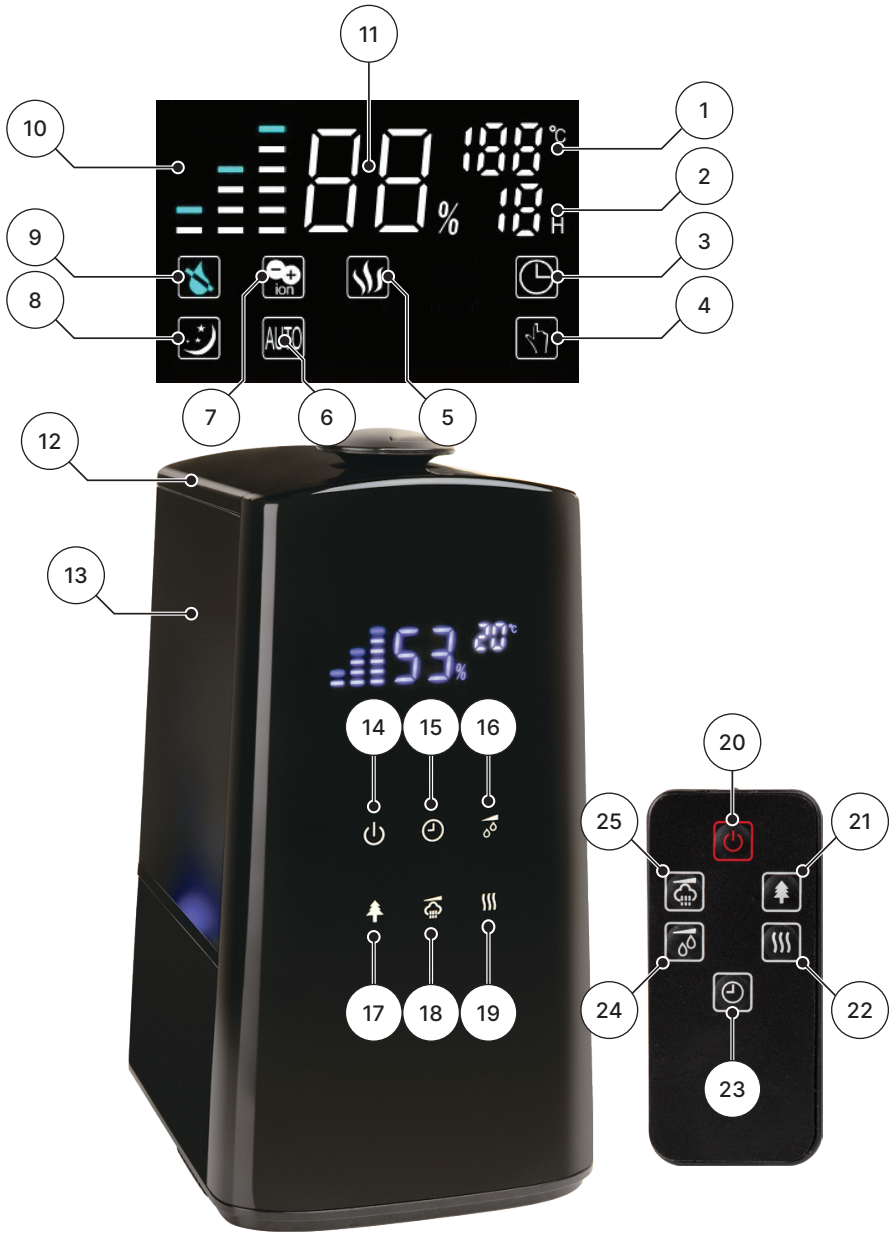

Näyttö

1. Lämpötila
2. Tavoiteltava ilmankosteus
3. Ajastimen kuvake
4. Tavoiteltavan ilmankosteuden kuvake
5. Lämmityksen kuvake
6. Automaattiasetuksen kuvake
7. Ionisoinnin kuvake
8. Yötilan kuvake
9. Tyhjän vesisäiliön kuvake
10. Tehotason kuvakkeet
11. Tämänhetkinen ilmankosteus

Laite

12. Vesisäiliön kansi
13. Vesisäiliö
14. Virtapainike
15. Ajastinpainike
16. Tavoiteltavan ilmankosteuden ja yötilan valintapainike
17. Ionisointipainike
18. Tehotason valintapainike
19. Lämmityspainike

Kaukosäädin

20. Virtapainike
21. Ionisointipainike
22. Lämmityspainike
23. Ajastinpainike
24. Tavoiteltavan ilmankosteuden ja yötilan valintapainike
25. Tehotason valintapainike

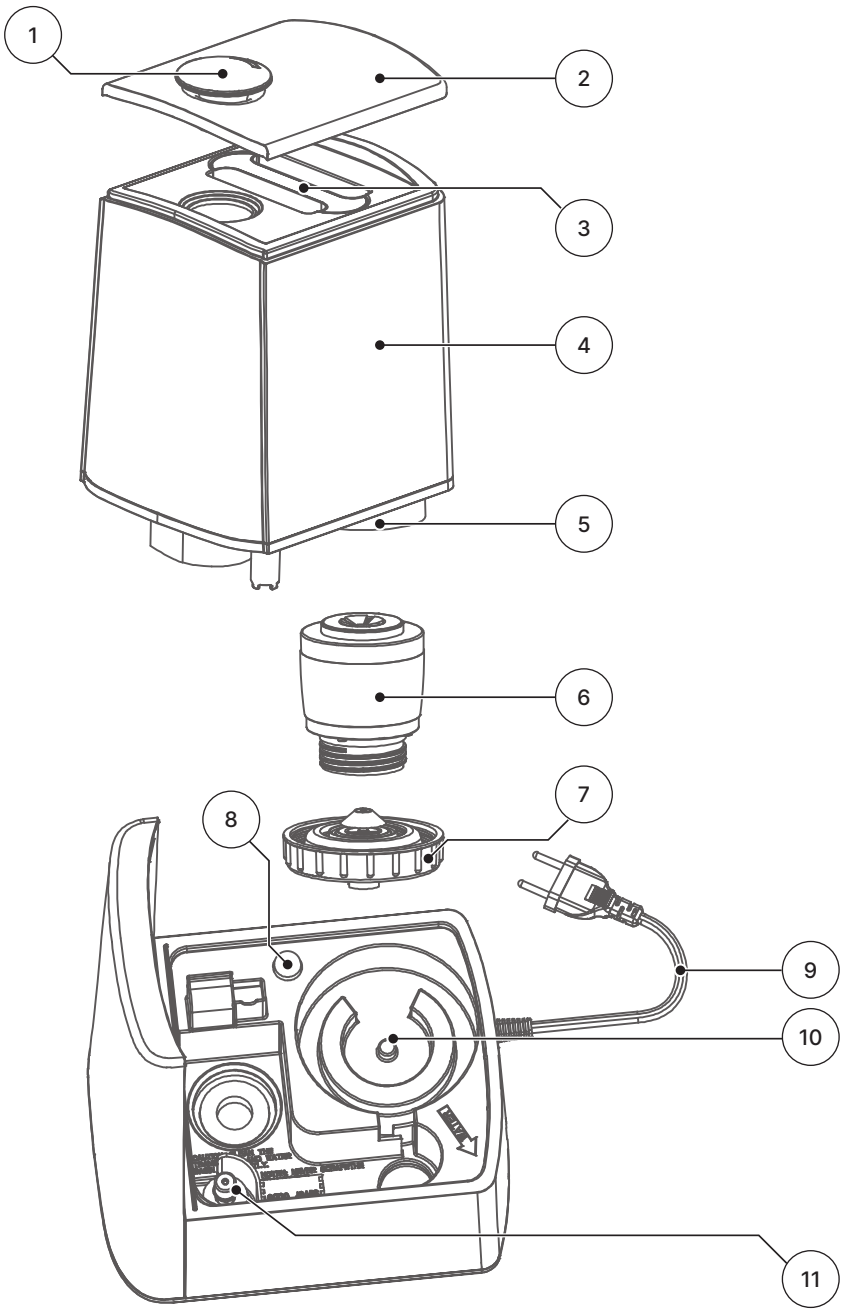

1. Höyrynpoistoaukko
2. Vesisäiliön kansi
3. Kahva
4. Vesisäiliö
5. Tuoksusäiliö
6. Suodatin
7. Vesisäiliön korkki
8. Merkkivalo
9. Virtajohto
10. Vesiallas
11. Turvakytkin

Tekniset tiedot

Malli	Ströme SPS-913C
Vesisäiliön tilavuus	5 l
Höyryntuotto	400 ml/h
Huonekoko	20–30 m^2
Ajastin	1–12 h
Automaattinen virrankatkaisu	Kyllä
Kaukosäätimen paristo	1 x CR2025
Mitat	33 × 18 × 21 cm
Virtajohdon pituus	150 cm
Jännite ja teho	220–240 V 50/60 Hz 110 W

Käyttö

Pariston asentaminen

1. Avaa kaukosäätimen paristoluukku.
2. Aseta yksi CR2025-paristo paristoluukkuun siten, että negatiivinen napa on kaukosäätimen näppäimien puolella.
3. Sulje paristoluukku.

Käyttöpaikan valitseminen

Valitse laitteelle sopiva käyttöpaikka. Varmista, että

- Käyttöpaikka on tässä ohjekirjassa annettujen turvallisuusohjeiden mukainen,
- Sinun on helppo käyttää laitetta ja täyttää sen vesisäiliö sen käyttöpaikalla.
- Sinulla on esteetön pääsy siihen pistorasiaan, johon kytket laitteen virtajohdon.

Veden ja tuoksuöljyn lisääminen

Sulje ikkunat ennen käyttöä, jotta laite toimii mahdollisimman tehokkaasti.

1. Irrota laitteen virtajohto pistorasiasta ennen vesisäiliön täyttämistä.
2. Nosta vesisäiliön kansi pois laitteen päältä ja irrota vesisäiliö.

- Puhdista vesisäiliö ennen ensimmäistä käyttökertaa tai jos edellisestä puhdistuksesta on kulunut 72 tuntia tai kauemmin.

3. Vesisäiliön pohjalla on täyttöaukko. Kierrä täyttöaukon korkkia vastapäivään ja irrota se.
4. Kaada säiliöön puhdasta vesijohtovettä tai pullotettua juomavettä. Huomioi, että säiliön tilavuus on 5 litraa. Älä ylitä säiliön tilavuutta.
5. Kierrä korkkia myötäpäivään, kunnes se on tiukasti kiinni.
6. Aseta vesisäiliö takaisin laitteeseen ja sulje sen kansi.

- Halutessasi voit lisätä laitteen tuoksusäiliöön tuoksuöljyä:

1. Työnnä tuoksusäiliötä sisäänpäin. Säiliö aukeaa ponnahduskytkimellä.
2. Lisää muutama tippa tuoksuöljyä säiliöön.
3. Työnnä tuoksusäiliö takaisin laitteen sisään siten, että se lukittuu paikalleen.

- Huom! Älä koskaan lisää tuoksuöljyä veden sekaan.

Laitteen yleinen käyttö

1. Kytke laitteen virtajohto pistorasiaan, johon on esteetön pääsy.

Laitteen virtajohdossa on anturi, joka mittaa huoneilman lämpötilaa ja kosteutta. Varmista, että anturin ympärille jää vapaata tilaa, kun kytket virtajohdon pistorasiaan.

2. Käynnistä laite painamalla ohjauspaneelin tai kaukosäätimen virtapainiketta. Laite alkaa toimia oletuksena automaattiasetuksella. Halutessasi voit säätää manuaalisesti näitä laitteen asetuksia:

- Tehotaso
- Lämmitys
- Tavoiteltava ilmankosteus
- Ionisointi
- Vesisäiliön valaistus
- Ajastin
- Yötila

Tutustu laitteen asetuksiin seuraavan sivun taulukossa.

Laite sammuu automaattisesti, kun vesisäiliö on tyhjentynyt. Irrota virtajohto pistorasiasta ja täytä vesisäiliö, ennen kuin jatkat laitteen käyttöä.

Asetukset

Asetus	Selitys
Tehotaso	Voit valita hitaan, keskinopean tai nopean höyryntuoton. Valitse tehotaso ohjauspaneelin tai kaukosäätimen painikkeella.
Lämmitys	Laite tuottaa kylmän höyryn sijasta lämmintä höyryä. Höyry saavuttaa enimmäislämpötilan 10–15 minuutin kuluttua. Ota asetus käyttöön ja pois käytöstä ohjauspaneelin tai kaukosäätimen painikkeella.
Tavoiteltava ilmankosteus	Voit asettaa tavoiteltavan ilmankosteuden 30–75 prosentin välillä. Laite lopettaa höyryntuoton, kun asetettu ilmankosteus on saavutettu. Ota asetus käyttöön ja pois käytöstä ohjauspaneelin tai kaukosäätimen painikkeella.

Asetus	Selitys
Ionisointi	Laite vapauttaa ilmaan negatiivisia ioneja, jotka tarttuvat ilman epäpuhtauksiin. Asetus puhdistaa huoneilmaa. Ota asetus käyttöön ja pois käytöstä ohjauspaneelin tai kaukosäätimen painikkeella.
Vesisäiliön valaistus	Kytke valaistus päälle ja pois päältä painamalla ohjauspaneelin tai kaukosäätimen painiketta pohjassa.
Ajastin	Laite lopettaa toiminnan asetetun ajan jälkeen. Aseta ajastin (1–12 h) ohjauspaneelin tai kaukosäätimen painikkeella. Vahvista asetus painamalla painiketta uudelleen. Kytke ajastin pois päältä selaamalla kohtaan CO.
Yötila	Valaistus ja äänimerkit ovat pois päältä. Kytke valaistus päälle ja pois päältä painamalla ohjauspaneelin tai kaukosäätimen painiketta pohjassa.

Hoito, säilytys ja kierrätys

Puhdista laite säännöllisesti näiden hoito-ohjeiden mukaisesti. Älä käytä hankaavia puhdistusaineita, metallisia puhdistusvälineitä tai teräviä esineitä.

Vesisäiliön puhdistaminen



- Jos käytät laitetta vähintään kolmen vuorokauden välein, puhdista vesisäiliö vähintään 72 tunnin välein, jotta sinne ei kerry mikrobikasvustoa.
- Jos et käytä laitetta vähintään kolmen vuorokauden välein, kaada vesi pois vesisäiliöstä käytön jälkeen ja kuivaa se huolellisesti.
- Puhdista vesisäiliön sisäpinnat pehmeällä liinalla. Jos kalkkisaostumat eivät poistu pelkällä vedellä, voit käyttää mietoa puhdistusainetta. Huuhtele pesuainejäämät pois vesisäiliöstä huolellisesti.
- Puhdista vesisäiliön, kannen ja laitteen ulkopinnat kuivalla, pehmeällä liinalla. Jos ulkopinnoille on kertynyt likaa, voit puhdistaa ne miedolla pesuaineella. Älä altista laitteen sähköisiä osia vedelle.

Suodattimen puhdistaminen

1. Avaa vesisäiliön korkki ja vedä suodatin ulos.
2. Puhdista suodatin juoksevan veden alla.
3. Anna suodattimen kuivua kokonaan, ennen kuin asennat sen takaisin paikalleen.
4. Sulje vesisäiliön korkki, kun suodatin on paikallaan.

Vesialtaan ja turvakytkimen puhdistaminen

Puhdista vesiallas ja turvakytkin pehmeällä liinalla. Jos osien pinnoilla on saostumia, voit käyttää puhdistuksessa sitruunahappoa. Pyyhi vesiallas ja turvakytkin lopuksi pehmeällä, puhtaaseen veteen kostutetulla liinalla.

Ilmankosteus- ja lämpötila-anturin puhdistaminen

Puhdista ilmankosteus- ja lämpötila-anturi paineilmalla.

Säilytys

- Tyhjennä ja kuivaa vesisäiliö, ennen kuin asetat laitteen säilytykseen.
- Säilytä laitetta huoneenlämmössä kuivissa sisätiloissa lasten ja lemmikkieläinten ulottumattomissa.
- Jos et käytä laitetta säännöllisesti, suosittelemme säilyttämään sitä sen alkuperäispakkauksessa.

Kierrätys

Laitetta tai sen oheistarvikkeita ei saa hävittää normaalin talousjätteen seassa sen elinkaaren päätyttyä. Toimita laite kierrätettäväksi jälleenmyyjälle tai paikalliselle kierrätyksestä vastaavalle jätteenkäsittelylaitokselle. Lisätietoja saat jälleenmyyjältäsi tai jätehuoltoyhtiöltäsi.



Verkkokauppa.com Oyj
Tyynenmerenkatu 11, 00220 Helsinki
https://asiakaspalvelu.verkkokauppa.com