STRÖME

# Luftfuktare – Modell: SPS-913C

Bruksanvisning på svenska




CE

# Innehåll


| | |
|---|---|
| Säkerhet | 5 |
| Delar | 8 |
| Teknisk information | 11 |
| Användning | 12 |
| Montering av batteriet | 12 |
| Val av användningsplats | 12 |
| Tilläggning av vatten och doftolja | 13 |
| Allmän användning | 14 |
| Inställningar | 15 |
| Skötsel, förvaring och återvinning | 17 |
| Rengöring av vattentanken | 17 |
| Rengöring av filtret | 18 |
| Rengöring av vattenkaren och säkerhetsbrytaren | 18 |
| Rengöring av fuktighets- och temperatursensorn | 18 |
| Förvaring | 19 |
| Återvinning | 19 |

# Säkerhet

- Läs instruktionerna och spara dem för kommande behov. När du följer dessa säkerhetsanvisningar kan du använda apparaten på ett säkert sätt och förebygga personskador samt skador på apparaten.
- Se till att alla delar som nämns i teknisk information ingår i förpackningen och är intakta innan du använder produkten. Använd inte apparaten om alla delar inte ingår i förpackningen eller om någon av delarna är felaktig.
- Försök inte reparera apparatens delar på egen hand. Leverera apparaten till återförsäljaren eller till en auktoriserad serviceverkstad om någon av delarna är felaktig.
- Ta bort all skyddsplast och alla etiketter från apparaten.
- Apparaten är avsedd för hushållsbruk i rum på cirka 20–30 kvadratmeter.
- Användningen av apparaten ökar luftfuktigheten, särskilt i den omedelbara närheten av dess användningsplats Av denna anledning får apparaten inte användas i närheten av föremål eller ytor som kan skadas av fukt. Sådana föremål och material är till exempel böcker, fotografier och gobelänger. Sluta omedelbart att använda apparaten om den orsakar skadliga fuktnivåer i sin driftsmiljö.
- Använd apparaten endast i rumstemperatur i torra inomhusmiljöer.
- Utsätt inte apparaten för vatten eller annan vätska.
- Utsätt inte apparaten för eld, direkt solljus eller annan värme, överdriven kyla eller frätande ämnen.
- Täck inte över apparaten eller dess luftuttag.
- Se till att apparatens strömkabel inte skadas när du installerar apparaten. Om strömkabeln skadas ska du vara i kontakt

med återförsäljaren eller en auktoriserad verkstad. Använd aldrig apparaten vars strömkabel är felaktig eller skadad.

- Felaktig spänning skadar apparaten och kan leda till elektriska stötar. Kontrollera på produktetiketten vilken spänning apparaten kräver. Använd apparaten endast på en plats där den får den spänning som den kräver.
- Anslut inte apparaten till eluttaget förrän du har fyllt på vattenbehållaren.
- Anslut apparatens strömkabel till ett eluttag med obehindrad åtkomst.
- Sätt apparaten på en plan, stadig och torr yta på tillräckligt avstånd (ca > 50 cm) från väggar och föremål.
- Låt inte apparatens strömkabel hänga utanför höga bordytor under användningen eller förvaringen så att apparaten inte faller.
- Sätt inte apparaten eller strömkabeln på en gångväg där den kan orsaka snubbelrisk.
- Montera inte apparaten eller strömkabeln så att de kommer i kläm under användningen eller förvaringen.
- Linda inte strömkabeln runt apparaten under användningen eller förvaringen.
- Använd inte apparaten utan vatten.
- Lämna inte apparaten utan uppsyn under användningen.
- Koppla bort apparatens strömkabel efter användningen. Grip aldrig i strömkabeln när du kopplar bort den från eluttaget. Grip alltid i stickkontakten.
- Rengör och torka apparatens vattentank minst var tredje dag för att förhindra mikrobiell tillväxt.
- Denna apparat kan användas av barn över 8 år och personer med nedsatta fysiska, sensoriska eller mentala förmågor eller bristande erfarApparat och kunskap om de hålls under uppsyn eller har getts instruktioner angående säker användning av apparaten och förstår de involverade farorna. Barn får inte leka med apparaten. Barn får inte rengöra eller underhålla apparaten utan uppsyn.
- Apparatens fjärrkontroll drivs av ett enda CR2025-batteri.
- Om ett barn eller ett husdjur sväljer ett batteri kan det leda till allvarliga skador eller dödsfall. Ett svalt batteri kan också orsaka allvarliga inre brännskador inom två timmar. Därför måste du se till att du alltid förvarar batterier utom räckhåll för barn och husdjur.
- Sör omedelbart läkarvård om du misstänker att en person eller ett husdjur har svalt ett batteri eller att ett batteri har hamnat i någon kroppsöppning på en person eller ett husdjur.
- Kontrollera polaritetsmarkeringarna på batterfacket innan du installerar batteriet. Följ alltid polaritetsmarkeringarna.
- Batteriet får inte kortslutas.
- Om batteriet har läckt ut ska du ta bort vätskan som har läckt in i batterifacket och byta ut batteriet mot ett nytt.
- Försök inte ladda batterier som inte är uppladdningsbara. Använd inte uppladdningsbara batterier eller ett uppladdningsbart batteri.
- Byt ut batteriet var tredje månad och när det är urladdat.
- Ta bort batteriet när apparaten inte används regelbundet. Ta bort batteriet även då du ställer apparaten för förvaring.
- Ta bort batteriet ur apparaten innan du återvinner den.
- Återvinn alltid förbrukade batterierna. Bränn aldrig batterier eftersom det kan orsaka en explosion och allvarliga personskador.
- Tejpa båda polerna på batteriet innan du återvinner dem så att batterierna inte orsakar kortslutning.

# Delar

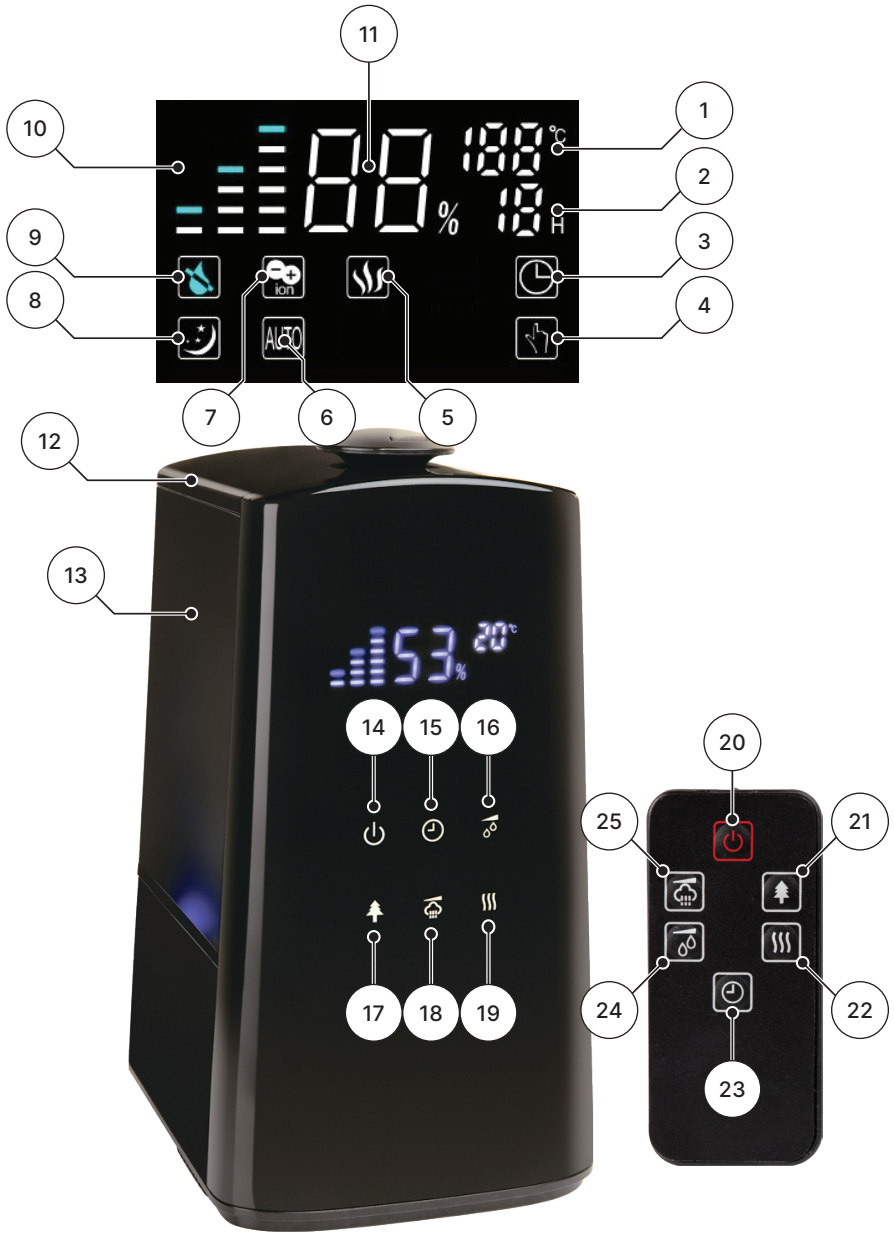


Skärm

1. Temperatur
2. Målluftfuktighet
3. Symbol: Timer
4. Symbol: Målluftfuktighet
5. Symbol: Uppvärmning
6. Symbol: Automatisk inställning
7. Symbol: Jonisering
8. Symbol: Nattläge
9. Symbol: Tom vattentank
10. Symboler: Effektnivåer
11. Nuvarande luftfuktighet

Apparat

12. Mätskala i vattentanken
13. Vattentank
14. Strömknapp
15. Timer-knapp
16. Knapp för målluftfuktighet/nattläge
17. Joniseringsknapp
18. Knapp för effektnivå
19. Uppvärmningsknapp

Fjärrkontroll

20. Strömknapp
21. Joniseringsknapp
22. Uppvärmningsknapp
23. Timer-knapp
24. Knapp för målluftfuktighet/nattläge
25. Knapp för effektnivå

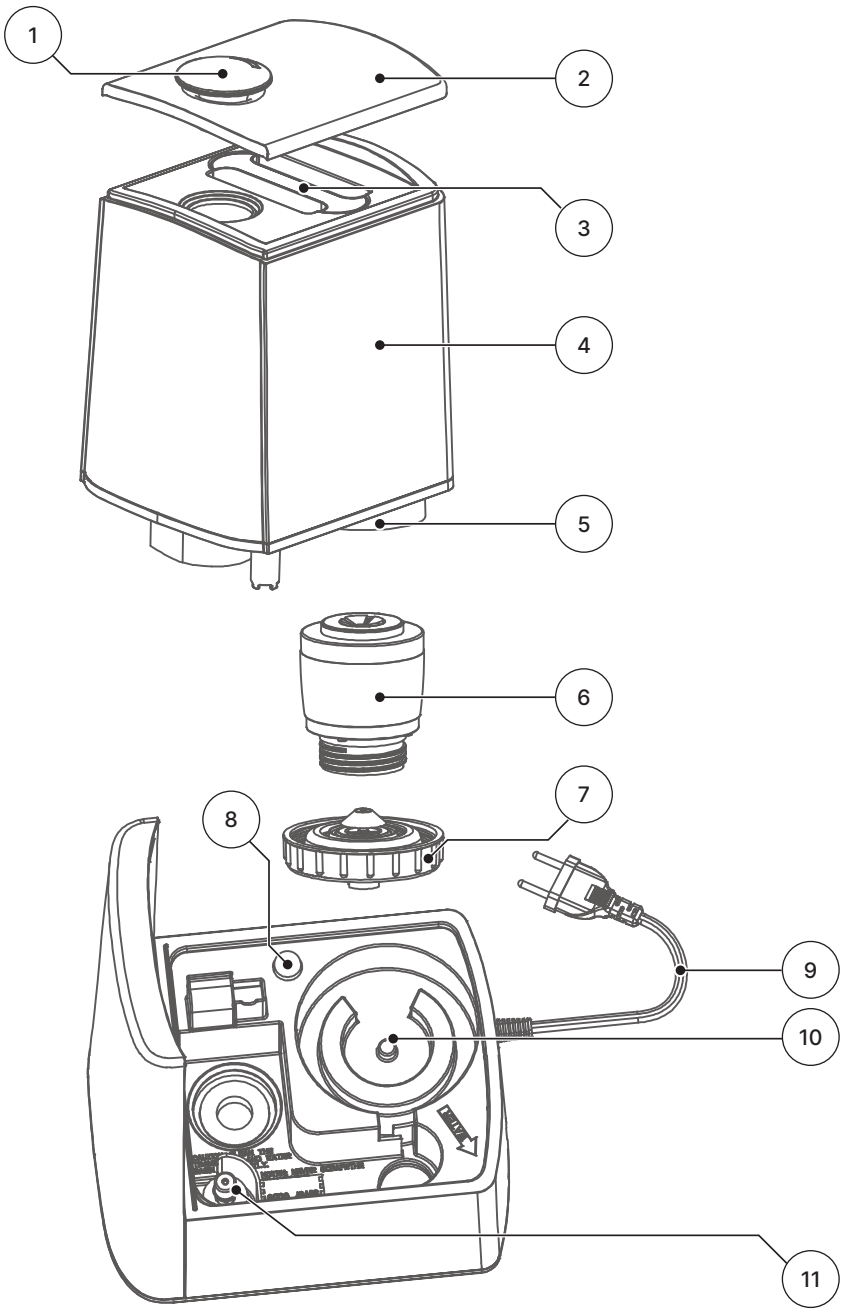


1. Ånguttag
2. Mätskala i vattentanken
3. Handtag
4. Vattentank
5. Doftbehållare
6. Filter
7. Korken i vattentanken
8. Indikatorljus
9. Strömkabel
10. Vattenkar
11. Säkerhetsbrytare

# Teknisk information

| | |
|---|---|
| Modell | Ströme SPS-913C |
| Tankens kapacitet | 5 l |
| Ångproducering | 400 ml/h |
| Rummets storlek | 20–30 $m^2$ |
| Timer | 1–12 h |
| Automatisk avstängning | Ja |
| Batteri på fjärrkontrollen | 1 x CR2025 |
| Mått | 33 × 18 × 21 cm |
| Strömkabelns längd | 150 cm |
| Spänning och effekt | 220–240 V 50/60 Hz 110 W |

# Användning

## Montering av batteriet

1. Öppna batteriluckan på fjärrkontrollen.
2. Sätt i ett CR2025-batteri i batterifacket med den negativa polen på sidan av fjärrkontrollens knappar.
3. Stäng batteriluckan.

## Val av användningsplats

Välj en lämplig plats för din apparat. Se till att

- Användningsplatsen överensstämmer med de säkerhetsanvisningar som ges i denna bruksanvisning,
- Det är enkelt för dig att använda apparaten och fylla på vattentanken,
- Du har fri tillgång till eluttaget där du ansluter strömkabeln.



## Tilläggning av vatten och doftolja

Stäng fönstren före användning för att säkerställa att apparaten fungerar så effektivt som möjligt.

1. Koppla bort strömkabeln från eluttaget innan du fyller på vattentanken.
2. Lyft bort vattentankens lock från apparaten och ta bort vattentanken.

- Rengör vattentanken före första användning eller om du inte har rengjort den under de senaste 72 timmarna för att förhindra mikrobiell tillväxt.

3. Det finns ett påfyllningshål i botten av vattentanken. Vrid påfyllningslocket moturs och ta bort det.
4. Häll rent kranvatten eller flaskdricksvatten i tanken. Observera att tankens kapacitet är 5 liter. Överskrid inte tankens kapacitet.
5. Vrid locket medurs tills det sitter fast ordentligt.
6. Sätt tillbaka vattentanken i apparaten och stäng locket.

- Du kan även tillsätta doftolja i dofttanken:

1. Skjut doftbehållaren inåt. Tanken öppnas med en popup-brytare.
2. Tillsätt några droppar doftolja i behållaren.
3. Tryck tillbaka doftbehållaren i apparaten så att den låses fast.

- OBS! Tillsätt aldrig doftolja i vatten.

## Allmän användning

1. Anslut apparatens strömkabel till ett eluttag med obehindrad åtkomst.

Apparatens strömkabel innehåller en sensor som mäter temperaturen och luftfuktigheten i rummet. Se till att det finns fritt utrymme runt sensorn när du ansluter strömkabeln till eluttaget.

2. Tryck på strömknappen på kontrollpanelen eller fjärrkontrollen för att slå på apparaten. Apparaten kommer att börja arbeta som standard med den automatiska inställningen. Om du vill kan du justera dessa apparatsinställningar manuellt:

- Effektnivå
- Uppvärmning
- Målluftfuktighet
- Jonisering
- Vattentankbelysning
- Timer
- Nattläge

Se tabellen på nästa sida för apparatens inställningar.

Apparaten stängs av automatiskt när vattentanken är tom. Koppla ur strömkabeln och fyll på vattentanken innan du fortsätter att använda apparaten.



## Inställningar

| Inställning | Beskrivning |
|---|---|
| Effektnivå | Du kan välja mellan långsam, medelsnabb eller snabb ångproducering.<br><br>Använd knappen på kontrollpanelen eller fjärrkontrollen för att välja effektnivå. |
| Uppvärmning | Istället för kall ånga producerar apparaten varm ånga. Ånga når sin maximala temperatur efter 10–15 minuter.<br><br>Använd knappen på kontrollpanelen eller fjärrkontrollen för att slå på och av inställningen. |
| Målluftfuktighet | Du kan ställa in målluftfuktigheten mellan 30 och 75 procent. Apparaten stoppar ångproduceringen när den inställda målluftfuktigheten uppnås.<br><br>Använd knappen på kontrollpanelen eller fjärrkontrollen för att slå på och av inställningen. |

| Inställning | Beskrivning |
|---|---|
| Jonisering | Apparaten släpper ut negativa joner i luften, som fäster vid luftföroreningar. Inställningen rensar luften i rummet.<br><br>Använd knappen på kontrollpanelen eller fjärrkontrollen för att slå på och av inställningen. |
| Vattentankbelysning | Tryck länge på knappen på kontrollpanelen eller fjärrkontrollen för att slå på och av belysningen. |
| Timer | Apparaten stängs av efter den inställda tiden.<br><br>Använd knappen på kontrollpanelen eller fjärrkontrollen för att ställa in timern. Bekräfta inställningen genom att trycka på knappen igen. För att stänga av timern, bläddra till CO. |
| Nattläge | Belysning och ljudsignal är avstängda. Tryck länge på knappen på kontrollpanelen eller fjärrkontrollen för att slå på och av belysningen. |



# Skötsel, förvaring och återvinning

Rengör apparaten regelbundet enligt dessa anvisningar. Använd inte skurande rengöringsmedel, metallrengöringsverktyg eller vassa föremål.

## Rengöring av vattentanken




- Om du använder apparaten var tredje dag eller oftare ska du rengöra vattentanken minst var 72:a timme för att förhindra mikrobiell tillväxt.
- Om du inte använder apparaten var tredje dag eller oftare ska du hälla ut vattnet ur vattentanken efter användning och torka den noggrant.
- Rengör vattentankens insida med en mjuk duk. Om kalkavlagringar inte kan avlägsnas med enbart vatten, kan du använda ett milt rengöringsmedel. Skölj noggrant ur tvättmedelsresterna ur vattentanken.
- Rengör utsidan av vattentanken, locket och apparaten med en torr, mjuk duk. Om det har samlats smuts på de yttre ytorna kan du rengöra dem med ett milt rengöringsmedel. Utsätt inte några av apparatens elektriska delar för vatten.

## Rengöring av filtret

1. Öppna locket till vattentanken och dra ut filtret.
2. Rengör filtret under rinnande vatten.
3. Låt filtret torka helt innan du sätter det tillbaka på plats.
4. Stäng locket på vattentanken med filtret på plats.

## Rengöring av vattenkaren och säkerhetsbrytaren

Rengör vattenkaren och säkerhetsbrytaren med en mjuk trasa. Om det finns avlagringar på delarnas ytor kan du använda citronsyra för att rengöra dem. Torka slutligen av diskbänken och säkerhetsbrytaren med en mjuk duk fuktad med rent vatten.

## Rengöring av fuktighets- och temperatursensorn

Rengör fuktighets- och temperatursensorn med tryckluft.



## Förvaring

- Töm och torka vattentanken innan du ställer undan apparaten.
- Förvara apparaten utom räckhåll för barn och husdjur i rumstemperatur i torra inomhusmiljöer.
- Om apparaten inte används regelbundet rekommenderar vi att du förvarar den i originalförpackningen.

## Återvinning

Apparaten får inte kasseras med hushållsavfall, utan bör levereras till en avfallssorteringsstation som kan behandla elektroniskt avfall eller till en elektronikhandel för återvinning. Du får mera information av din återförsäljare eller ditt lokala avfallshanteringsbolag.



Verkkokauppa.com Oyj
Stillahavsgatan 11, 00220 Helsingfors
https://asiakaspalvelu.verkkokauppa.com