ulefone

Armor 28 Pro

KÄYTTÖOHJE
BRUKSANVISNING
USER MANUAL

Sisältö / Innehåll / Contents

Suomeksi	**3**
På svenska	**11**
In English	**19**

Huom!

Valmistaja voi tuotteen jatkuvan kehityksen toiminta-periaatteen myötä tehdä muutoksia tuotteeseen ilman eri ilmoitusta. Käyttöohjeen kuvat ovat vain viitteellisiä.

OBS!

Tillverkaren kan p.g.a. fortsatt produktutveckling utföra ändringar till produkten utan förvarning. Bruksanvisningens bilder är endast vägledande.

Note!

The manufacturer may, due to a policy of constant development and updating of the product, make modifications without giving prior notice. The illustrations in this user manual are for illustrative purposes only.

Turvallisuusohjeita

VAROITUS!

- Akun vaihtaminen virheelliseen tai valmistajan ei-hyväksyttyyn akkuun voi aiheuttaa räjähdysvaaran. Lisätietoja matkapuhelimien akkujen oikeanmukaisesta hävittämisestä saat jälleenmyyjältä tai paikalliselta jätehuoltoyhtiöltäsi.
- Vältä kuuntelemasta laitetta korkealla äänenvoimakkuudella liian pitkään. Se voi aiheuttaa kuulovammoja.

- Älä käytä kaapeleita, seinälatureita tai akkuja, jotka ei ole valmistajan ja/tai jälleenmyyjän hyväksymiä. Ne voivat aiheuttaa räjähdyksen, tulipalon tai muita turvallisuusriskejä.
- Käytä laitteen kanssa vain hyväksyttyjä ja laitteen kanssa yhteensopivia lisävarusteita.
- Laitteelle sopiva käyttölämpötila on -10°C–+40°C. Laitteen käyttäminen tämän lämpötila-alueen ulkopuolella voi vahingoittaa laitetta.
- Älä yritä korjata laitetta tai sen akkua tai vaihtaa akkua itse. Ota yhteyttä jälleenmyyjään, valtuutettuun korjauspalveluun tai valmistajaan, jos akku pitää korjata tai vaihtaa.
- Älä lyö, murskaa, polta tai pura akkua. Se voi johtaa akun vuotamiseen, ylikuumenemiseen tai räjähtämiseen.
- Jos akku on epämuodostunut tai vaurioitunut, lopeta sen käyttö välittömästi.
- Älä aseta akkua ympäristöön, jossa on hyvin korkea lämpötila tai polta akkua. Ylikuumeneminen voi aiheuttaa räjähdyksen.
- Älä oikosulje akkua. Se voi aiheuttaa ylikuumenemisen, palovammoja tai muita vahinkoja.
- Lataa laite vain hyväksytyllä kaapelilla ja seinälaturilla. Muiden seinälatureiden tai kaapeleiden käyttö voi aiheuttaa tulipalon, sähköiskun tai vahingoittaa laitetta tai seinälaturia. Seinälaturi ei sisälly pakkaukseen
- Irrota latauskaapeli laitteesta ja seinälaturi pistorasiasta latauksen jälkeen. Älä lataa laitetta yli 12 tunnin ajan. Liian pitkä lataaminen lyhentää akun ja laitteen käyttöikää.
- Laturin syöttämän tehon on oltava radiolaitteen lataukseen tarvittavan vähimmäistehon 10 wattia

ja suurimmalla latausnopeudella lataamiseen tarvittavan enimmäistehon 120 wattia välillä.

- Älä altista laitetta vedelle tai muille nesteille. Pidä laite kuivana.
- Liitä lisävarusteet ja muut laitteet tähän laitteeseen niiden mukana tulevien käyttöohjeiden mukaisesti. Älä liitä tai käytä yhteensopimattomia laitteita tämän laitteen kanssa.
- Liitä latauskaapeli ja seinälaturi helposti saavutettavissa olevaan pistorasiaan.
- Älä säilytä laitetta lähellä maksukortteja tai muita esineitä, joissa on magneettinauhoja. Laite voi tuhota tai häiritä niissä säilytettyjä tietoja.
- Älä käytä laitetta huoltoasemilla tai muissa ympäristöissä, joissa on helposti syttyviä tai räjähtäviä aineita ja nesteitä.
- Noudata ohjeita ympäristöissä, joissa langattomat laitteet ja radiolaitteet on kytkettävä pois päältä. Sammuta laite räjähdysalueilla tai alueilla, jotka vaativat kaksisuuntaisen radion ja muiden elektronisten laitteiden sammuttamista.
- Älä käytä laitetta sairaalan leikkaussaleissa, ensiapuhuoneissa tai tehohoitoyksiköissä. Noudata kaikkia annettuja ohjeita ja määräyksiä puhelimien käytöstä. Jos sinulla on lääkinnällisiä laitteita, tarkista lääkärisi kanssa, että laitetta on turvallinen käyttää eikä se häiritse lääkinnällisiä laitteita.
- Pidä laite aina 15 cm:n etäisyydellä sydämentahdistimesta esimerkiksi käyttämällä puhelinta sydämentahdistimen vastakkaisella puolella ja välttämällä laitteen säilyttämistä rintataskuissa. Älä käytä laitetta kuulolaitteen, sisäkorvaistutteen tai muun vastaavan laitteen lähellä.
- Kiinnitä huomiota lentokoneen turvallisuusohjeisiin ja sammuta laite kun matkustat lentokoneella.
- Älä käytä laitetta autoa ajaessasi ja noudata kaikkia paikallisia liikennelakeja ja -määräyksiä.
- Älä käytä laitetta ulkona ukkosmyrskyjen aikana.
- Älä käytä laitetta latauksen aikana.
- Älä käytä laitetta hyvin kosteissa ympäristöissä, kuten kylpyhuoneissa. Tämä voi aiheuttaa sähköiskun, vammoja, tulipalon tai vaurioittaa

akkua tai laturia.
- Älä anna lasten leikkiä laitteella. Laitteesa on pieniä, irrotettavia osia, jotka voivat aiheuttaa tukehtumisvaaran. Jos laitteesasi on kamera ja/ tai salama, älä käytä niitä liian lähellä lapsia tai eläimiä.

HUOM!
- Päivitä käyttöjärjestelmä säännöllisesti laitteen ohjelmistopäivitystoiminnon avulla. Ota yhteyttä valtuutettuun korjauspalveluun tai jälleenmyyjään, jos tarvitset apua.
- Laite sopii liitettäväksi ainoastaan USB2.0 sovittimiin ja laitteisiin.

Radiolaitetyyppi Ulefone Armor 28 Pro on direktiivin 2014/53/EU mukainen.

Tuotteen turvallinen hävittäminen

Laitetta tai sen oheistarvikkeita ei saa hävittää normaalin talousjätteen seassa sen elinkaaren päätyttyä.Toimita laite kierrätettäväksi jälleenmyyjälle tai paikalliselle kierrätykestä vastaavalle jätteenkäsittelylaitokselle. Lisätietoja saat jälleenmyyjältäsi tai jätehuoltoyhtiöltäsi.

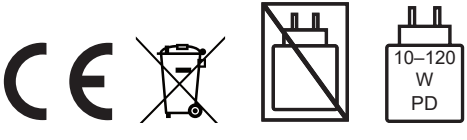

Tietoja radiotaajuuden altiumisesta (SAR)

Tämä laite noudattaa yleisen väestön/hallitsemattoman altistuksen erityisabsorptionopeuden (SAR) rajoja (päähän ja kehoon kohdistettu 10 gramman SAR, raja: 2,0 W/kg), joka on määritetty neuvoston suosituksessa 1999/519/EY, ICNIRP:n ohjeissa ja RED:issä (direktiivi 2014/53/EU).

SAR-testauksen aikana tämä laite asetettiin lähettämään korkeimmalla varmennetulla tehotasolla kaikilla testatuilla taajuuskaistoilla, ja se sijoitettiin paikkoihin, jotka simuloivat radiotaajuusaltistusta käytön aikana päätä vasten (0 mm:n etäisyydeltä) ja kehoa vasten 5 mm:n etäisyydeltä.

SAR-yhteensopivuus käytöstä kehon lähistöllä perustuu 5 mm:n etäisyyteen laitteen ja ihmiskehon välillä. Laitetta on kuljetettava vähintään 5 mm:n etäisyydellä kehosta jotta radiotaajuusaltistustaso on vaatimusten mukainen tai ilmoitettua tasoa alhaisempi. Kun laitetta kuljetetaan kehon lähellä, on käytettävä vyöpidikettä tai koteloa, joka ei sisällä metalliosia ja joka mahdollistaa vähintään 5 mm:n etäisyyden laitteen ja kehon välillä. Radiotaajuusaltistumista ei ole testattu tai todistettu minkään vartalossa kiinni olevan, metallia sisältävän lisävarusteen kanssa, jonka takia sellaisten lisävarusteiden käyttöä tulee välttää.

Rajoitukset

Tätä laitetta voidaan käyttää kaikissa EU-maissa. Huomioi kansalliset ja paikalliset määräykset kun käytät laitetta. Seuraavissa maissa laitteen WLAN-yhteyttä saadaan käyttää vain sisätiloissa, kun sitä käytetään 5150–5250 MHz:n taajuusalueella:
ES, LU, RO, CZ, FR, HU, SI, DK, HR, BE, BG, DE, EE, IE, EL, IT, CY, LV, LT, SK, MT, NL, AT, PL, PT, FI, SE, UK, TR, NO, CH, IS, LI

Tietoa akusta

Tässä laitteessa on sisäinen akku, joka ei ole vaihdettavissa käyttäjän toimesta. Tarkista akun varaustaso näytön oikeassa yläkulmassa olevasta kuvakkeesta.

Käytä vain valmistajan hyväksymiä akkuja, jotka ovat suunniteltu laitettasi varten. Yhteensopimattomien akkujen asentaminen tai käyttö voi vahingoittaa laitettasi tai aiheuttaa vammoja.

Taajuudet ja yhteydet

GSM: B2/3/5/8
CDMA: BC0/BC1/BC10
WCDMA: B1/2/4/5/6/8/19
LTE-FDD: B1/2/3/4/5/7/8/12/13/17/18/19/20/25/26/28A/28B/32/66/71
LTE-TDD: B34/38/39/40/41
5G NR Sub-6: N1/2/3/5/7/8/20/25/28/38/40/41/66/71/77/78/79

Osat ja lisäosat

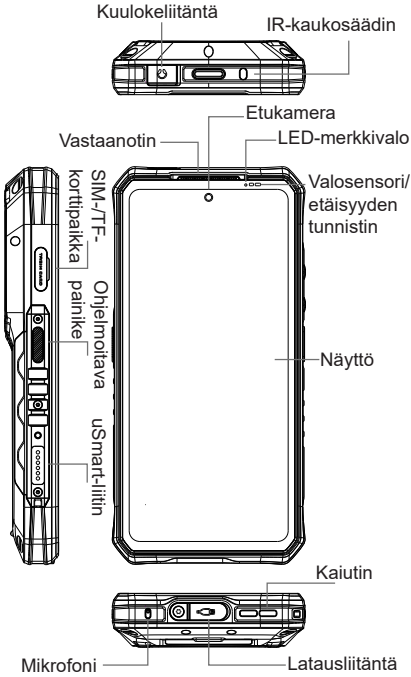

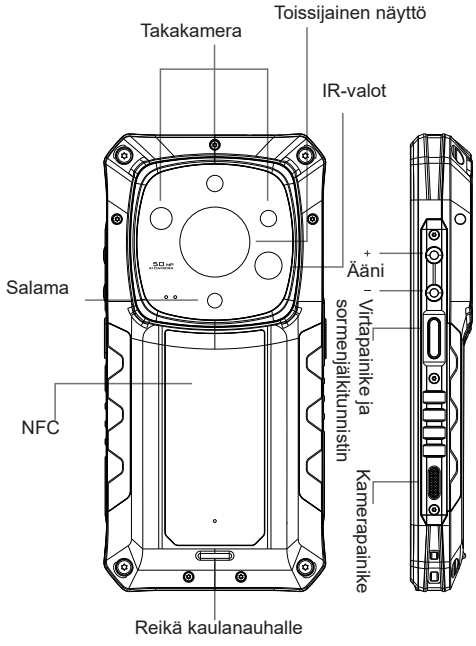

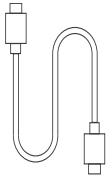

USB-C-latauskaapeli

SIM-kortin asettaminen

Aseta SIM-kortti SIM-korttipaikkaan, jotta voit soittaa puheluita ja lähettää viestejä.

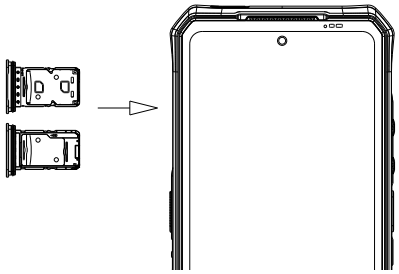

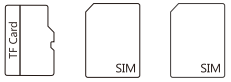

Laitteeseen voi asettaa TF-kortin ja kaksi Nano SIM-korttia.

Kielen vaihtaminen

Avaa Asetukset/Settings-sovellus ja paina “Kieli ja syöttötapa/ Language and input“ -kohtaa. Valitse haluamasi kieli listasta. Kaikki teksti ei välttämättä tule käännetyksi. Se on normaalia.

Soittaminen

Voit soittaa puheluita sovelluksista Puhelin/Phone, Yhteystiedot/Contacts tai mistä tahansa muusta sovelluksesta, jossa puhelinnumero on näkyvillä. Paina puhelinnumeroa soittaaksesi siihen. Voit myös soittaa uudelle numerolle painamalla kuvaketta . Yhteystiedolle soittaminen:

1. Paina aloitusnäytöllä tai sovelluslistassa olevaa -kuvaketta.
2. Valitse yhteystieto tai hae yhteystietoa hakupalkissa.
3. Paina yhteystietoa soittaaksesi sille.

Voit avata puheluhistorian painamalla -kuvaketta.

Teksti- ja multimediaviestien lähettäminen

1. Paina aloitusnäytöllä tai sovelluslistassa olevaa -kuvaketta.
2. Paina kirjoittaaksesi viestin.
3. Kirjoita yhteystiedon nimi tai paina lisätäksesi yhden tai useamman vastaanottajan.
4. Kirjoita viesti.
5. Paina liittääksesi viestiin kuvia, videoita tai äänivies-tin.
6. Lähetä viesti painamalla ➤.

Valokuvaaminen

1. Avaa kamera painamalla -kuvaketta.
2. Suuntaa kamera kohteeseen, josta haluat ottaa kuvan.
3. Ota kuva painamalla laukaisinta .

Säkerhetsanvisningar

VARNING!

- Om batteriet byts mot ett felaktigt batteri finns det en risk för explosion. Kontakta återförsäljaren eller din lokala avfallshanteringsmyndighet för mer information om hur du återvinner batterier korrekt.
- Förhindra eventuella hörselskador genom att inte lyssna på enheten på hög volym under längre perioder.

- Inofficiella och icke-godkända kablar, väggladdare och batterier kan orsaka explosionsrisk, brandrisk eller andra allvarliga säkerhetsrisker.
- Använd endast godkända, kompatibla tillbehör med enheten.
- Användningstemperaturen är -10°C–+40°C. Om enheten används i en temperatur utanför detta kan den skadas.
- Försök inte reparera enheten eller batteriet själv. Kontakta din återförsäljare, en auktoriserad reparationsservice eller tillverkaren ifall batteriet behöv repareras eller bytas ut.
- Ta inte isär batteriet och slå, krossa eller bränn inte det. Det kan orsaka läckage, överhettning eller en explosion.
- Om batteriet är skadat eller missformat, sluta använda det omedelbart.
- Placera inte batteriet i miljöer med höga temperaturer och bränn det inte. Överhettning kan orsaka explosion.
- Kortslut inte batteriet. Det kan orsaka överhettning, brännskador eller andra skador.
- Ladda enheten endast med de medföljande eller andra godkända kablar och väggladdare. Andra väggladdare kan orsaka brandrisk, elektriska stötar eller skador till enheten eller väggladdaren. En väggladdare ingår inte i leveransen.
- Koppla bort laddningskabeln från enheten och väggladdaren från eluttaget efter laddning. Ladda inte enheten i mer än 12 timmar. Överladdning försämrar batteritiden.
- Den effekt som levereras av laddaren måste ligga mellan minst 10 watt och maximalt 120 watt, vilket krävs för att ladda radioutrustningen i högsta laddningshastighet.
- Utsätt inte enheten för vatten eller andra vätskor. Håll enheten torr.

- Anslut andra tillbehör eller enheter till den här enheten enligt deras användarmanualer. Opassande eller inkompatibla enheter får inte anslutas till eller användas med denna enhet.
- Anslut laddningskabeln och väggladdaren till ett lättåtkomligt eluttag.
- Förvara inte enheten nära betalkort eller andra föremål med magnetremsor. Enheten kan förstöra eller störa informationen lagrad i magneten.
- Använd inte enheten på bensinstationer eller andra miljöer med lättantändliga eller explosiva material och vätskor.
- Följ instruktionerna på områden där trådlösa enheter och radio-trustning måste stängas av. Stäng av enheten i sprängområden eller områden där komradio och andra elektroniska apparater måste vara avstänga.
- Använd inte enheten i sjukhusets operationssalar, akutmottagningar eller intensivvårdsavdelningar. Följ alla instruktioner och föreskrifter som ges på sjukhus och vårdcentraler. Om du har medicintekniska produkter, kontrollera med din läkare att denna enhet är säker att använda och inte stör din medicintekniska produkt.
- Håll alltid enheten 15 cm från pacemakers genom att använda enheten på motsatt sida av din pacemaker och undvika att förvara enheten i en bröstficka. Använd inte enheten nära hörapparater, cochleaimplantat eller andra liknande apparater.
- Följ säkerhetsanvisningarna ombord på flygplan och stäng av enheten.
- Använd inte enheten medan du kör och följ alla lokala trafiklagar och föreskrifter.
- Använd inte enheten utomhus vid åskväder.
- Använd inte enheten medan den laddas.
- Använd inte enheten i miljöer med hög luftfuktighet, så som badrum. Detta kan orsaka elektriska stötar, skador, brand eller att batteriet eller laddaren skadas.
- Låt inte barn leka med enheten. Den innehåller många små, löstagbara delar som kan orsaka kvävningsrisk.
- Om din enhet har en kamera och/eller blixt, använd de inte för nära barn eller djur.

OBS!

- Uppdatera operativsystemet regelbundet via enhetens inställningar för programuppdateringar. Kontakta en auktoriserad reparationsservice eller återförsäljaren om du behöver hjälp.
- Enheten får endast anslutas till adaptrar och andra enheter som använder USB2.0.

Radioutrustningen Ulefone Armor 28 Pro är i enlighet med 2014/53/EU.

Säker kassering av produkten

Enheten eller dess tillbehör får inte vid slutet av sin livscykel kasseras tillsammans med normalt hushållsavfall. Enheten bör återvinnas hos återförsäljaren eller den lokala avfallshanteringsmyndigheten. Mer information får du från din återförsäljare eller din avfallshanterare.

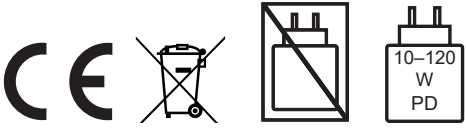

Information om RF-exponering (SAR)

Denna enhet uppfyller kraven gällande gränsvärden för exponering för radiovågor (RF) för den allmänna befolkningen/okontrollerad exponering (lokaliserad 10-grams exponering mot huvud och kropp, gräns: 2,0 W/kg) som är angiven i rådets rekommendation 1999/519/EC, i ICNIRP-bestämmelserna och i RED-direktivet (direktiv 2014/53/EU).

Under SAR-testning sände denna enhet med sin högsta bekräftade effektnivå i alla testade frekvensband och blev den placeras i platser som simulerar RF-exponering vid användning mot huvudet på ett avstånd på 0 mm och nära kroppen på ett avstånd på 5 mm.

För att uppfylla riktlinjerna för RF-exponering vid användning nära kroppen ska enheten vara placerad 5 mm från kroppen. Denna enhet bör bäras minst 5 mm från kroppen för att säkerställa att RF-exponeringsnivån motsvarar eller är lägre än den rapporterade nivån. När enheten bärs nära kroppen bör ett bältesklämma eller hölster användas för att bibehålla ett avstånd på minst 5 mm mellan enheten och kroppen. Överensstämmelse med RF-exponering har inte testats eller bekräftats med tillbehör som innehåller metall och som bärs på kroppen, och användning av ett sådant tillbehör bör undvikas.

Begränsningar

Denna enhet kan användas i alla EU-länder. Notera nationella och lokala föreskrifter när du använder enheten. I följande länder får enheten användas endast inomhus när den används i frekvensområdet 5150–5250 MHz:
ES, LU, RO, CZ, FR, HU, SI, DK, HR, BE, BG, DE, EE, IE, EL, IT, CY, LV, LT, SK, MT, NL, AT, PL, PT, FI, SE, UK, TR, NO, CH, IS, LI

Batteriet

Enheten har ett internt batteri som inte kan bytas ut av användaren. Ikonen uppe till höger på skärmen visar batteriets laddningsnivå.

Använd endast batterier som godkänts av tillverkaren och som är speciellt utformade för din enhet. Att använda eller installera inkompatibla batterier kan skada din enhet eller orsaka skador.

Frekvenser och förbindelser

GSM: B2/3/5/8
CDMA: BC0/BC1/BC10
WCDMA: B1/2/4/5/6/8/19
LTE-FDD: B1/2/3/4/5/7/8/12/13/17/18/19/20/25/26/28A/28B/32/66/71
LTE-TDD: B34/38/39/40/41
5G NR Sub-6: N1/2/3/5/7/8/20/25/28/38/40/41/66/71/77/78/79

Delar och tillbehör

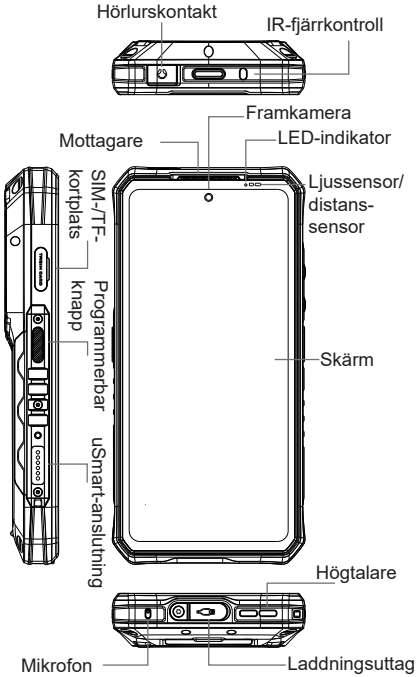

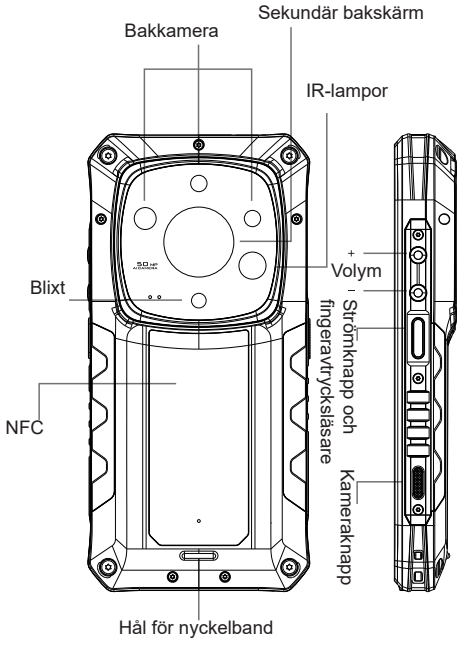

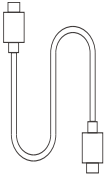

USB-C-laddningskabel

Installera SIM-kortet

Sätt i ett SIM-kort i SIM-kortplatsen för att ringa samtal och skicka meddelanden.

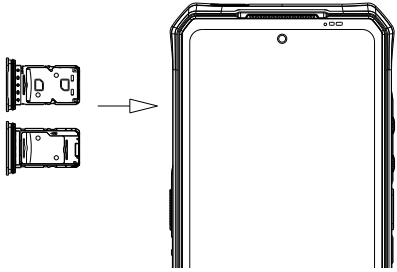

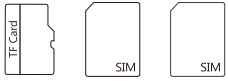

Du kan sätta ett TF-kort och två Nano SIM-kort i enheten.

Byt språk

Öppna appen Inställningar/Settings och tryck på “Språk och inmatning/Language and input“. Välj önskat språk från listan. Allt systemtext översätts inte. Det är normalt.

Ringa samtal

Du kan ringa samtal med Telefon/Phone-appen, Kontakter/Contacts-appen eller andra appar och widgets där ett telefonnummer är synligt. Tryck på telefonnumret för att ringa. Du kan även ringa upp ett nytt nummer genom att trycka på knappen . Ring till en kontakt:

1. Tryck på på hemskrämen eller i listan av appar.
2. Välj en kontakt i listan eller använd sökfältet för att hitta rätt kontakt.
3. Tryck på kontakten för att ringa upp den.

Tryck på för att komma åt samtalshistoriken.

Skicka SMS och MMS

1. Tryck på på hemskärmen eller i listan av appar.
2. Tryck på för att skriva ett nytt meddelande.
3. Skriv in namnet på kontakten du vill sätta som mottagare eller tryck på för att välja en eller flera mottagare från dina kontakter.
4. Skriv meddelandet.
5. Tryck på för att bifoga bilder, videor eller ljudmeddelanden.
6. Skicka meddelandet genom att trycka på ➤.

Fotografering

1. Öppna kameran genom att trycka på .
2. Rikta kameran på objektet du vill fotografera.
3. Tryck på avtryckaren för att ta ett foto.

Safety instructions

WARNING!

- Replacing the battery with an incorrect one may result in risk of explosion. Contact the reseller or your local waste disposal authority for more information on the correct disposal of mobile phone batteries.
- To prevent possible hearing damage, do not listen to the device at high volumes for long periods of time.

- Using unofficial or unapproved cables, adaptors, or batteries may result in explosion, fire, or other safety risks.
- Use only approved, compatible accessories with the device.
- The operating temperature is -10°C–+40°C. Using the device outside of this temperature range may damage the device.
- Do not attempt to repair the device or its battery or replace the battery yourself. Contact your reseller, an authorised repairs service, or the manufacturer about repairing or replacing the battery.
- Do not take the battery apart, hit, crush, or burn the battery. It may cause the battery to leak, overheat, or explode.
- If the battery is deformed or damaged, stop using it immediately.
- Do not place the battery in high-temperature environments or burn it. Overheating may cause an explosion.
- Do not short circuit the battery. It may cause overheating, burns, or other injuries.
- Charge the device using only the included or another approved cable and adaptor. Using other adaptors may cause fire, electric shock, or damage to the device or adaptor. Do not charge the device on soft surfaces.
- The power delivered by the charger must be between min 10 Watts required by the radio equipment, and max 120 Watts in order to achieve the maximum charging speed.
- Disconnect the charging cable from the device and the adaptor from the power socket after charging. Do not charge the device for more than 12 hours. Overcharging shortens the battery life of the device.
- Do not expose the device to water or other liquids.

Keep the device dry.

- Connect other accessories or devices to this device according to their user manuals. Do not connect or use incompatible devices with this device.
- Connect the charger and adaptor to an easily accessible power socket.
- Do not use the device at petrol stations or other environments with easily flammable or explosive material and liquids.
- Do not store your device close to credit cards or other items with magnetic strips. The device can destroy or disrupt the data stored in such items.
- Follow instructions for environments where wireless devices and radio equipment need to be turned off. Turn off your device in blasting areas or areas requiring two-way radios and other electronic devices to be turned off.
- Do not use the device in hospital operating rooms, emergency rooms, or intensive care units. Follow all instructions and regulations given at hospitals and health care centres. If you have any medical devices, please check with your doctor that this device is safe to use and won't interfere with your medical device.
- Always keep the device 15 cm from pacemakers by using the phone on the opposite side of your pacemaker and avoiding storing the device in breast pockets. Do not use the device near hearing aids, cochlear implants, or other similar devices.
- Pay attention to airplane safety regulations and turn the device off on board.
- Do not use the device while driving and follow all local traffic laws and regulations.
- Do not use the device outdoors during thunderstorms.
- Do not use the device while it is charging.
- Do not use the device in high-humidity environments, such as bathrooms. This may cause electric shock, injuries, fire, or damages to the battery or charger.
- Do not let children play with the device. The device contains many detachable, small parts that can cause suffocation or choking, if swallowed. If your device has a camera and/or a flashlight, do not

use them too close to animals or children.

Note!

- Update the operating system regularly through the device's software update feature. Contact an authorised repairs service or the reseller if you need help.
- The device may only be connected to USB adaptors and devices using USB2.0.

The radio equipment Ulefone Armor 28 Pro meets the criteria of the directive 2014/53/EU

Safe disposal of the product

The device or its accessories must not be disposed of with normal household waste at the end of its lifespan. Please recycle the device at the reseller or your local waste disposal facility. For more information regarding safe disposal, contact the reseller or your local waste disposal facility.

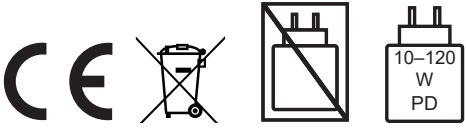

RF exposure information (SAR)

This device is in compliance with Specific Absorption Rate (SAR) limits for general population/uncontrolled exposure (Localised 10-gram SAR for head and body, limit: 2.0W/kg) stated in the Council Recommendation 1999/519/EC, ICNIRP Guidelines, and RED (Directive 2014/53/EU).

During SAR testing, this device was set to transmit at its highest certified power level in all tested frequency bands and placed in positions that simulate RF exposure during use against the head from a 0 mm distance and near the body from a 5 mm distance.

SAR compliance for use near the body is based on a separation distance of 5 mm between the device and the human body. This device should be carried at least 5 mm away from the body to ensure RF exposure level is compliant or lower than the reported level. When carrying the device near the body, a belt clip or holster should be used to allow a separation of at least 5 mm to be maintained between the device and the body. RF exposure compliance was not tested or certified with any accessory containing metal worn on the body, and use of such an accessory should be avoided.

Limitations

This device can be used in all EU countries. Note national and local regulations when using the device. In the following countries the device is restricted to indoor use only when operating in the 5150–5250 MHz frequency range:
ES, LU, RO, CZ, FR, HU, SI, DK, HR, BE, BG, DE, EE, IE, EL, IT, CY, LV, LT, SK, MT, NL, AT, PL, PT, FI, SE, UK, TR, NO, CH, IS, LI

Battery

The device has an internal battery that cannot be replaced by the user. Check the charge level of the battery by checking the icon on the top right of the display.

Only use batteries approved by the manufacturer that are specifically designed for your device. Using or installing incompatible batteries may damage your device or cause injuries.

Frequencies and connections

GSM: B2/3/5/8
CDMA: BC0/BC1/BC10
WCDMA: B1/2/4/5/6/8/19
LTE-FDD: B1/2/3/4/5/7/8/12/13/17/18/19/20/25/26/28A/28B/32/66/71
LTE-TDD: B34/38/39/40/41
5G NR Sub-6: N1/2/3/5/7/8/20/25/28/38/40/41/66/71/77/78/79

Parts and accessories

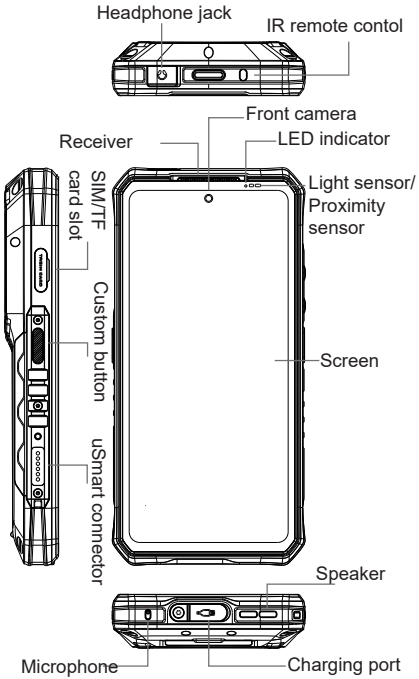

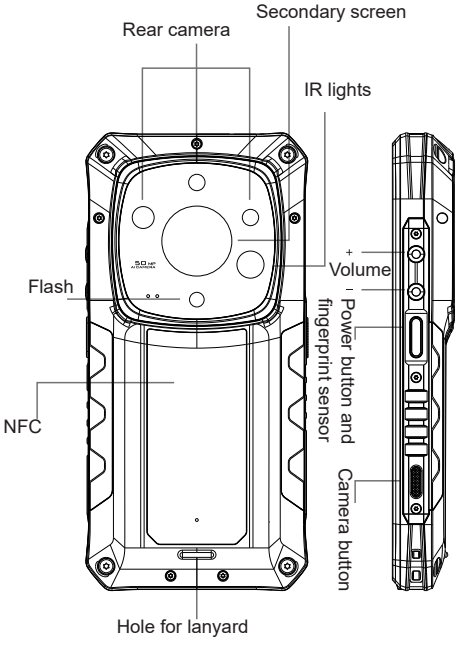

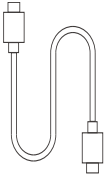

USB-C charging cable

Installing the SIM card

Insert a SIM card in the SIM card slot to make calls and send messages.

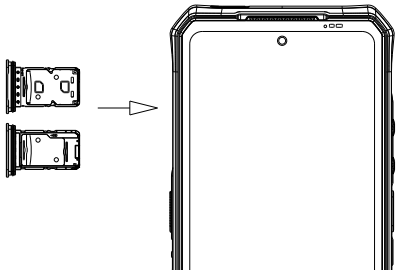

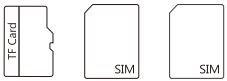

You can place one TF card and two Nano SIM cards into the device.

Changing the language

Open the Settings app and press “Language and input“. Choose your language from the list. Some system text may not be translated. This is normal.

Making calls

You can call using the Phone app, Contacts app or other apps and widgets where a phone number is visible. Press the phone number to call it. You can call a new number by pressing and inserting it. How to call a contact:

1. Press on the home screen or in the list of apps.
2. Choose a contact from the list or use the search bar to find the contact.
3. Press the contact to call it.

Press to access call history.

Sending SMS and MMS

1. Press on the home screen or in the list of apps.
2. Press to send a new message.
3. Write the name of the contact you wish to send the message to or press to choose one or more recipients for the message.
4. Write the message.
5. Press to attach pictures, videos, or sound messages.
6. Send the message by pressing .

Taking photos

1. Open the camera by pressing .
2. Frame your picture.
3. Press the shutter to take a picture.