Mozi Monolith
-lattiajalusta 23"–55" näytöille
-golvstativ för 23"–55" skärmar

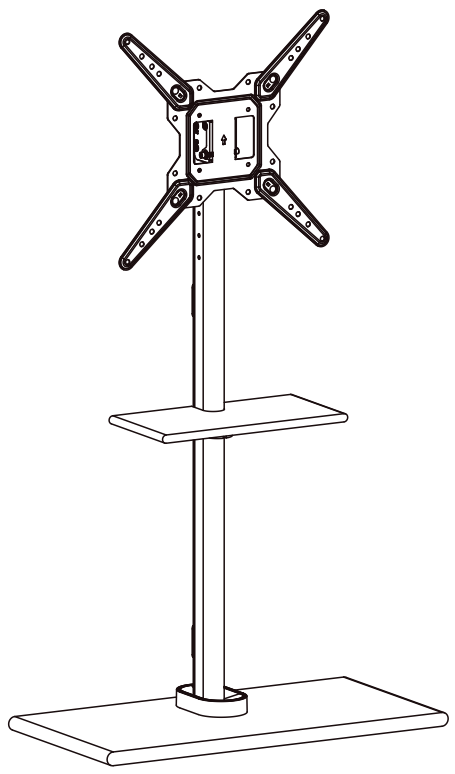

FS41-44T-02	VESA Compatible 100x100 100x200 200x100 200x200 300x200 400x200 300x300 400x300 400x400	55" MAX FLAT/CURVED	TV RATED 35kg/77lbs	DVD RATED 10kg/22lbs

EN

IMPORTANT:
Failure to read, thoroughly understand, and follow all instructions can result in serious personal injury, damage to equipment, or voiding of factory warranty.

INSTRUCTIONS OF SAFETY AND WARNINGS:
- Make sure that the mounting surface is strong enough to handle a mounted product and equipment.
- DO NOT EXCEED THE MAXIMUM LISTED WEIGHT CAPACITY.
- Always use an assistant or a mechanical lifting device to safely lift and position heavy products.
- Tighten screws firmly, but do not over tighten. Over tightening can cause product damage that greatly reduces the holding power.
- Keep a clear area and distance from moving parts when using the product.
- Use only as intended. Never stand, hang or climb on the product.
- This product is intended for indoor use only.
- Any attempts to reconstruct the construction aren't allowed.
- This product may contain small items that could be a choking hazard if swallowed. Keep children away unless the product is intended for their use and all instructions and manuals are fully reviewed and understood by them.
- Check that the product is secure and safe to use at regular intervals (at least every three months).

Should you ever have any questions or feel you require help please contact your place of purchase for assistance.

FR

IMPORTANT:
Le non-respect de toutes les instructions peut entraîner des blessures graves, des dommages à l'équipement ou l'annulation de la garantie de l'usine.

INSTRUCTIONS DE SÉCURITÉ ET AVERTISSEMENTS:
- S'assurer que la surface de montage est suffisamment solide pour supporter le produit et l'équipement montés.
- NE PAS DÉPASSER LA CAPACITÉ NOMINALE MAXIMALE MENTIONNÉE.
- Toujours utiliser un assistant ou un dispositif de levage mécanique pour soulever et positionner en toute sécurité les produits lourds.
- Serrer les vis fermement, mais sans trop serrer. Un serrage excessif peut endommager le produit et réduire considérablement sa capacité de maintien.
- Lors de l'utilisation du produit, garder une zone dégagée et une distance suffisante par rapport aux pièces mobiles.
- Utiliser ce produit uniquement de la manière prévue. Ne pas se tenir, s'accrocher ou grimper sur le produit.
- Ce produit est destiné à un usage intérieur uniquement.
- Toute tentative de reconstruction du cadre n'est pas autorisée.
- Ce produit peut contenir de petites pièces susceptibles de présenter un risque d'étouffement en cas d'ingestion. Tenez les enfants éloignés du produit, à moins que celui-ci ne soit destiné à leur usage et que toutes les instructions et manuels soient entièrement examinés et compris par eux.
- Vérifier à intervalles réguliers (au moins tous les trois mois) que le produit est sécurisé et peut être utilisé en toute sécurité.

Si vous avez des questions ou besoin d'aide, n'hésitez pas à contacter le magasin où vous avez effectué votre achat pour obtenir de l'aide.

DE

WICHTIG:
Es kann zu schweren Verletzungen, Schäden am Gerät oder zum Erlöschen der Werksgarantie kommen, wenn Sie nicht alle Anweisungen lesen, verstehen und befolgen.

SICHERHEITS- UND WARNHINWEISE:
- Stellen Sie sicher, dass die Montagefläche stabil genug ist, um das montierte Produkt und die Ausrüstung zu tragen.
- DIE ANGEGEBENE MAXIMALE GEWICHTSKAPAZITÄT DARF NICHT ÜBERSCHRITTEN WERDEN.
- Schwere Produkte dürfen aus Sicherheitsgründen nur mit Hilfe einer Hilfsperson oder einer mechanischen Hebevorrichtung angehoben und positioniert werden.
- Ziehen Sie die Schrauben fest, aber nicht übermäßig fest an. Ein übermäßiges Anziehen kann das Produkt beschädigen und die Haltelelstung stark verringern.
- Halten Sie bei der Verwendung des Produkts einen Sicherheitsabstand zu beweglichen Teilen ein.
- Nur für den bestimmungsgemäßen Gebrauch verwenden. Sie dürfen niemals auf dem Produkt stehen, hängen oder klettern.
- Dieses Produkt ist ausschließlich für den Gebrauch in Innenräumen vorgesehen.
- Es ist nicht erlaubt, die Konstruktion zu rekonstruieren.
- Dieses Produkt enthält möglicherweise Kleinteile, die eine Erstickungsgefahr darstellen können, wenn sie verschluckt werden. Halten Sie Kinder fern, außer wenn das Produkt für sie vorgesehen ist und sie alle Anweisungen und Handbücher vollständig gelesen und verstanden haben.
- Überprüfen Sie in regelmäßigen Abständen (mindestens alle drei Monate) auf seine Sicherheit und Gebrauchstauglichkeit.

Falls Sie Fragen haben oder Hilfe benötigen, wenden Sie sich bitte an die Stelle, bei der Sie das Produkt gekauft haben.

ES

IMPORTANTE:
Si no se leen, se comprenden a fondo y se siguen todas las instrucciones, se pueden producir lesiones personales graves, daños al equipo o la anulación de la garantía de fábrica.

INSTRUCCIONES DE SEGURIDAD Y ADVERTENCIAS:
- Asegúrese de que la superficie de montaje sea lo suficientemente fuerte como para soportar el producto y el equipo montados.
- NO EXCEDA LA CAPACIDAD DE CARGA MÁXIMA INDICADA.
- Utilice siempre un ayudante o un dispositivo mecánico de elevación para levantar y colocar con seguridad los productos pesados.
- Apriete los tornillos con firmeza, pero no lo haga en exceso. Un apriete excesivo puede provocar daños en el producto que reduzcan en gran medida su capacidad de sujeción.
- Mantenga una zona despejada y una distancia de las piezas móviles cuando utilice el producto.
- Utilícelo solo para el uso previsto. Nunca se pare, se cuelgue o suba al producto.
- Este producto está destinado a ser utilizado únicamente en interiores.
- No se permite ningún intento de reconstruir la construcción.
- Este producto puede contener piezas pequeñas que pueden suponer un peligro de asfixia si se ingieren. Mantenga a los niños alejados a menos que el producto esté destinado a su uso y todas las instrucciones y manuales hayan sido revisados y comprendidos por ellos.
- Compruebe periódicamente (al menos cada tres meses) que el producto es seguro y se puede utilizar.

Si tiene alguna duda o cree que necesita ayuda, póngase en contacto con su lugar de compra para que le ayuden.

PT

IMPORTANTE:
É extremamente importante ler, compreender na íntegra e seguir todas as instruções. Qualquer falha em seguir estes passos pode resultar em sérios ferimentos, danos no equipamento e anulação da garantia.

INSTRUÇÕES DE SEGURANÇA E AVISOS:
- Certifique-se de que a superfície de montagem é suficientemente forte para suportar o produto e o equipamento montados.
- NÃO EXCEDA A CAPACIDADE MÁXIMA DE PESO INDICADA.
- Utilize sempre um assistente ou um dispositivo de elevação mecânico para levantar e colocar no lugar quaisquer produtos pesados de modo seguro.
- Aperte os parafusos com firmeza, mas sem os apertar demasiado. Quando apertados em demasia, são causados danos que reduzem significativamente a capacidade de fixação.
- Ao utilizar o produto, mantenha uma área livre de objetos e distância de quaisquer peças móveis.
- Utilize o produtos apenas para os fins previstos. Nunca se deve subir, escalar ou pendurar sobre o produto.
- Este produto destina-se apenas a ser utilizado em espaços interiores.
- Não são permitidas quaisquer tentativas de reconstruir a estrutura.
- Este produto pode conter peças pequenas que constituem perigo de asfixia, se colocadas na boca. Mantenha as crianças afastadas do produto, a menos que este se destine às mesmas e que todas as instruções e manuais sejam totalmente analisados e compreendidos por elas.
- Verifique com alguma regularidade de o produto se mantém seguro para ser utilizado (pelo menos de três em três meses).

Caso tenha alguma dúvida ou ache que precisa de ajuda, entre em contacto com o local onde efetuou a compra para obter ajuda.

RU

ВАЖНО:
Невнимательное ознакомление со всеми инструкциями и их несоблюдение может привести к серьезным травмам, повреждению оборудования или прекращению действия заводской гарантии.

УКАЗАНИЯ ПО ТЕХНИКЕ БЕЗОПАСНОСТИ И ПРЕДУПРЕЖДЕНИЯ:
- Убедитесь, что монтажная поверхность достаточно прочная, чтобы выдержать монтируемое изделие и оборудование.
- НЕ ПРЕВЫШАЙТЕ МАКСИМАЛЬНО ДОПУСТИМЫЙ ВЕС.
- Для безопасного подъема и надлежащего размещения тяжелых изделий обязательно обращайтесь за помощью или пользуйтесь грузоподъемными механизмами.
- Винты следует затягивать плотно, но не перетягивая их. Перетягивание может привести к повреждению изделия, что значительно ухудшит прочность крепления.
- Держитесь на достаточно безопасном расстоянии от движущихся частей изделия при его использовании.
- Используйте только по назначению. Никогда на становитесь на изделие, не висните на нем и не залезайте на него.
- Данное изделие предназначено для использования только в помещениях.
- Любые попытки изменить конструкцию запрещены.
- Данное изделие может содержать мелкие детали, которые могут стать причиной удушения при попадании в дыхательные пути. Не подпускайте детей к изделию, если оно не предназначено для использования ими или если они полностью не ознакомлены с инструкциями и указаниями по эксплуатации и не понимают их.
- Необходимо регулярно проверять (как минимум, раз в три месяца), что изделие зафиксировано и его использование безопасно.

Если у вас возникнут вопросы или вам потребуется помощь, свяжитесь с продавцом, у которого вы приобрели изделие.

FI

TÄRKEÄÄ:
Mikäli ohjeita ei lue tai jos jättää ne huomioimatta, voi vääränlaisesta käytöstä aiheutua henkilövahinkoja tai aineellisia vahinkoja, ja tuotteen takuu voi raueta.

TURVALLISUUSOHJEET JA VAROITUKSET:
- Varmista, että kiinnityspinta on riittävän tukeva kestääkseen kiinnikkeen ja laitteiston.
- ÄLÄ YLITÄ ILMOITETTUA ENIMMÄISPAINORAJAA.
- Käytä aina apua tai mekaanista nostolaitetta jotta voit turvallisesti nostaa ja asentaa painavia tuotteita.
- Kiristä ruuvit hyvin, mutta älä ylikiristä. Ylikiristäminen voi vahingoittaa tuotetta ja heikentää tuotteen rakennetta.
- Pidä alue vapaana tavaroista ja henkilöistä käyttäessäsi tuotetta.
- Käytä tuotetta vain ilmoitettuun käyttötarkoitukseensa. Älä seiso tuotteen päällä tai roiku taikka kiipeä siinä.
- Tämä tuote on tarkoitettu vain sisäkäyttöön.
- Tuotteen rakennetta ei saa muuttaa tai muokata.
- Tämä tuote sisältää pieniä osia, jotka voivat aiheuttaa tukehtumisvaaran nieltyinä. Pidä lapset poissa tuotteesta ellei lasta ole opastettu tuotteen käyttöön ja käyttöä valvotaan.
- Varmista tuotteen turvallisuus säännöllisin väliajoin (vähintään joka kolmas kuukausi).

Tuotteeseen liittyvissä kysymyksissä käänny jälleenmyyjän puoleen.

SE

VIKTIGT!
Underlåtenhet att läsa eller följa instruktionerna kan leda till person- eller sakskador och kan upphäva produktgarantin.

SÄKERHETSINSTRUKTIONER OCH VARNINGAR:
- Se till att monteringsytan är tillräckligt stark för att bära upp stativet och hårdvaran.
- ÖVERSKRID INTE DEN ANGIVNA MAXIMALA VIKTGRÄNSEN.
- Använd alltid en assistent eller mekanisk lyftanordning för att säkert lyfta och installera tunga produkter.
- Dra åt skruvarna ordentligt, men inte för hårt. Överdriven åtdragning kan skada produkten och försvaga produktens struktur.
- Håll området fritt från föremål och människor när du använder produkten.
- Använd endast produkten för dess avsedda ändamål. Stå, häng eller klättra inte på produkten.
- Denna produkt är endast avsedd för inomhusbruk.
- Ändra eller modifiera inte produktens konstruktion.
- Denna produkt innehåller små delar som kan utgöra en kvävningsrisk om de säljs. Håll barn borta från produkten om de inte har fått instruktioner om hur den ska användas och användningen övervakas.
- Kontrollera produktens säkerhet med jämna mellanrum (minst var tredje månad).

Om du har några frågor om produkten, kontakta din återförsäljare.

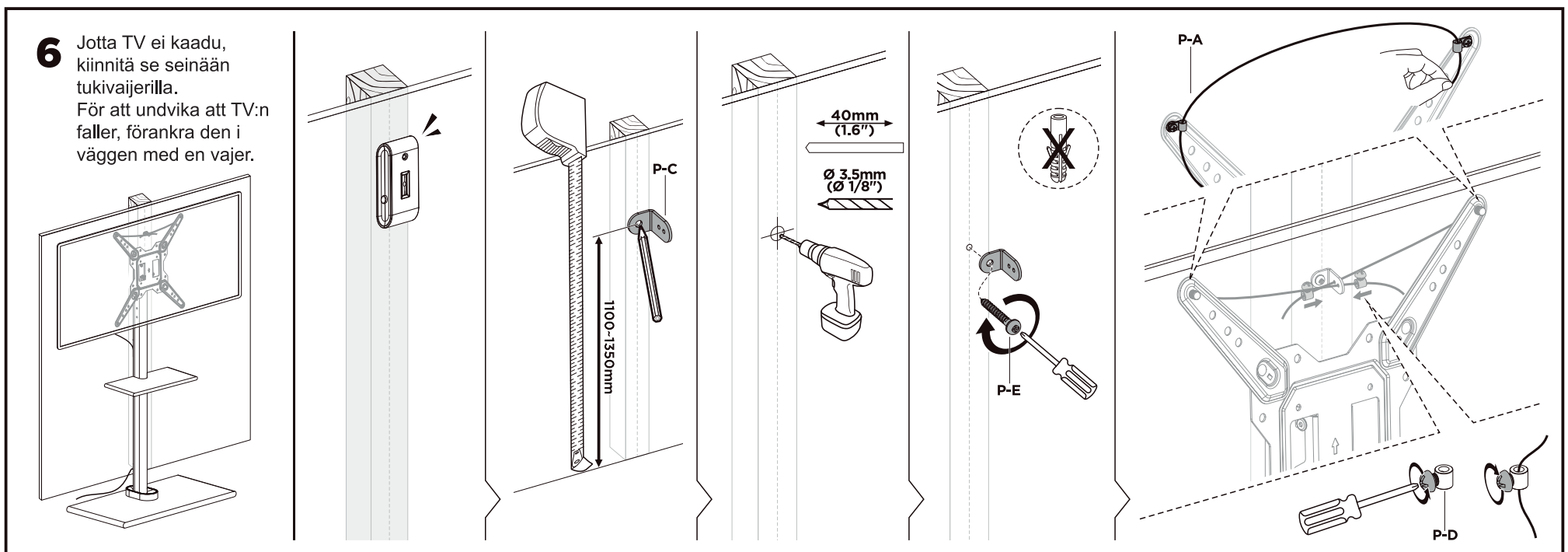

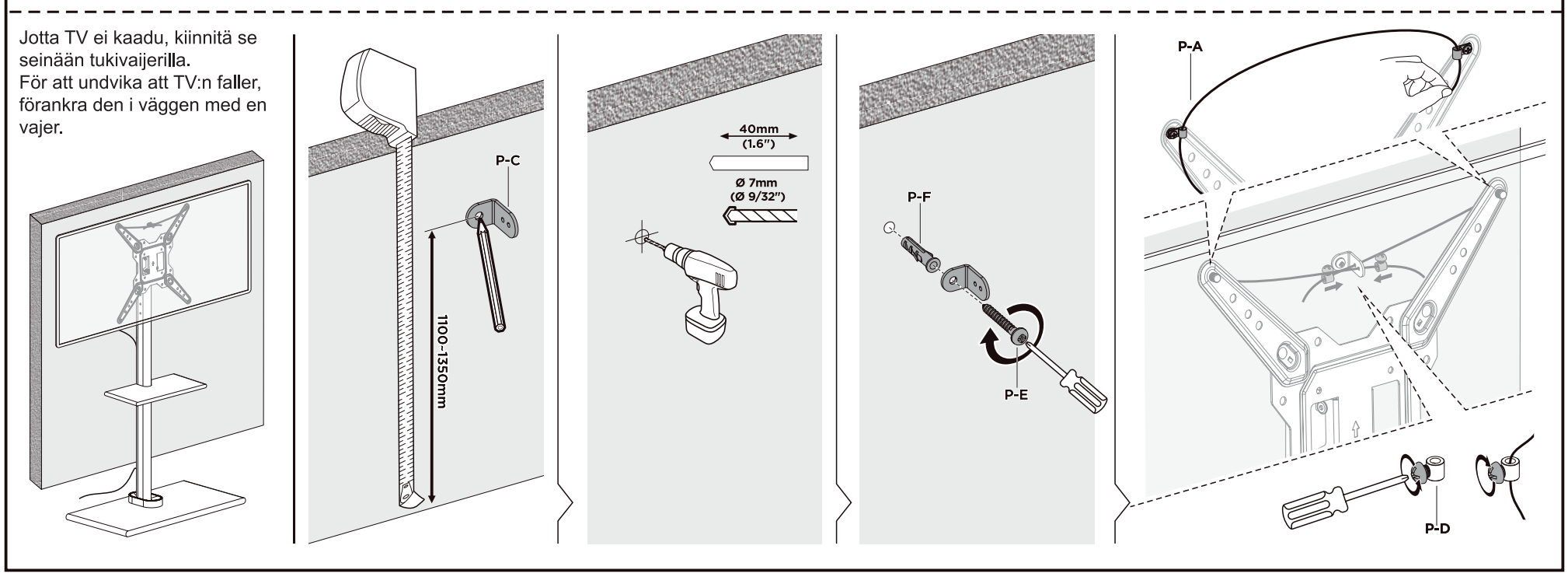

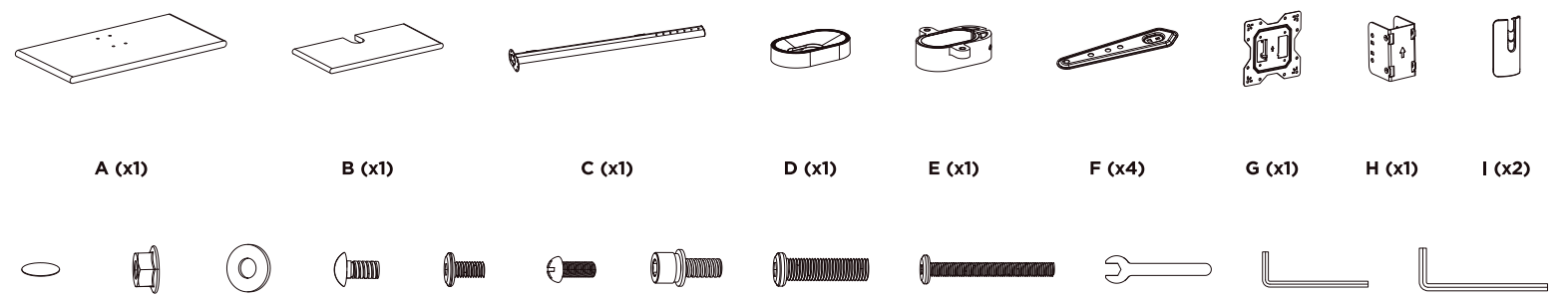

A (x1) B (x1) C (x1) D (x1) E (x1) F (x4) G (x1) H (x1) I (x2)

J (x4) K (x4) M6 L (x2) D6 M (x4) M6x12 N (x2) M6x12 O (x2) M6x15 P (x2) M6x16 Q (x4) M8x30 R (x2) M6x55 S (x1) 10mm T (x1) 4mm U (x1) 5mm

P-A (x1) P-B (x2) P-C (x1) P-D (x2) P-E (x1) ST4.8x38 P-F (x1) Ø7x35 P-G (x2) D5

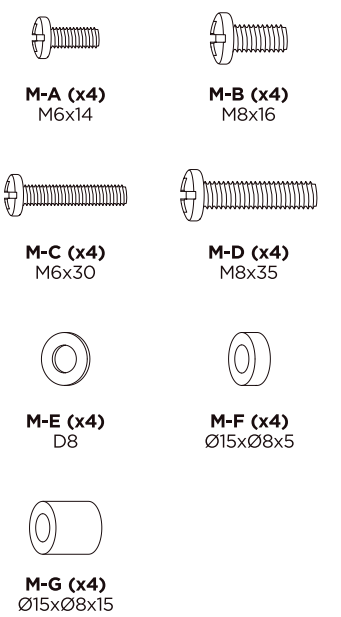

M-A (x4) M6x14 M-B (x4) M8x16 M-C (x4) M6x30 M-D (x4) M8x35 M-E (x4) D8 M-F (x4) Ø15xØ8x5 M-G (x4) Ø15xØ8x15

VAROITUS
VARNING

Jalusta toimitetaan ankkurointisarjalla. Kiinnitä TV seinään jotta se ei kaadu. Valmistaja ei ole vastuussa vahingoista, jotka johtuvat väärästä asennuksesta.
Stativet levereras med en förankringssats. Fäst TV:n i väggen så att den inte faller. Tillverkaren är inte ansvarig för skador som uppstår p.g.a. fel installation.

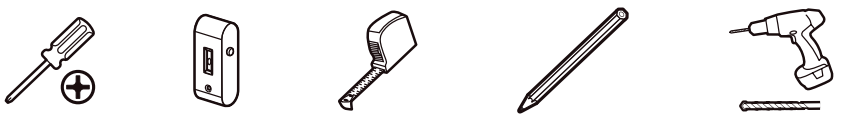

1

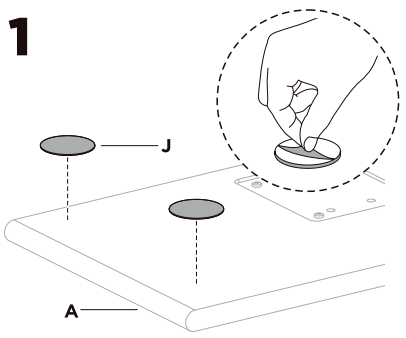

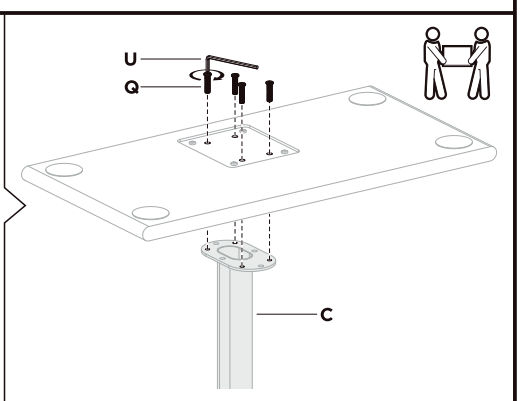

2

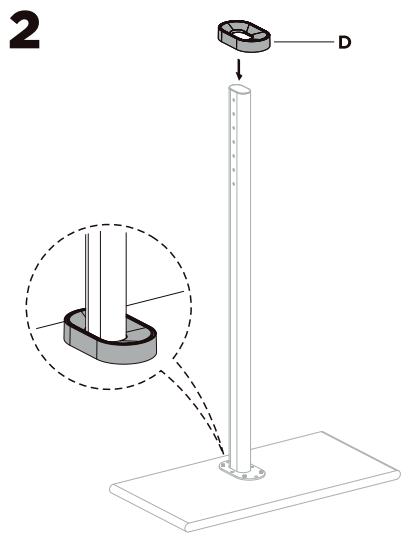

3

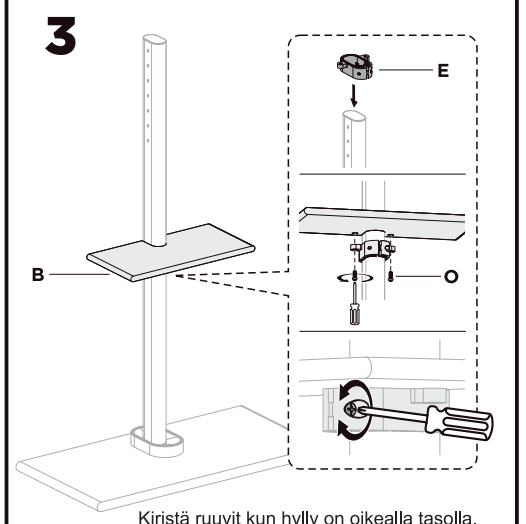

Kiristä ruuvit kun hylly on oikealla tasolla.
Spänn skruvarna när hyllan är på rätt nivå.

4

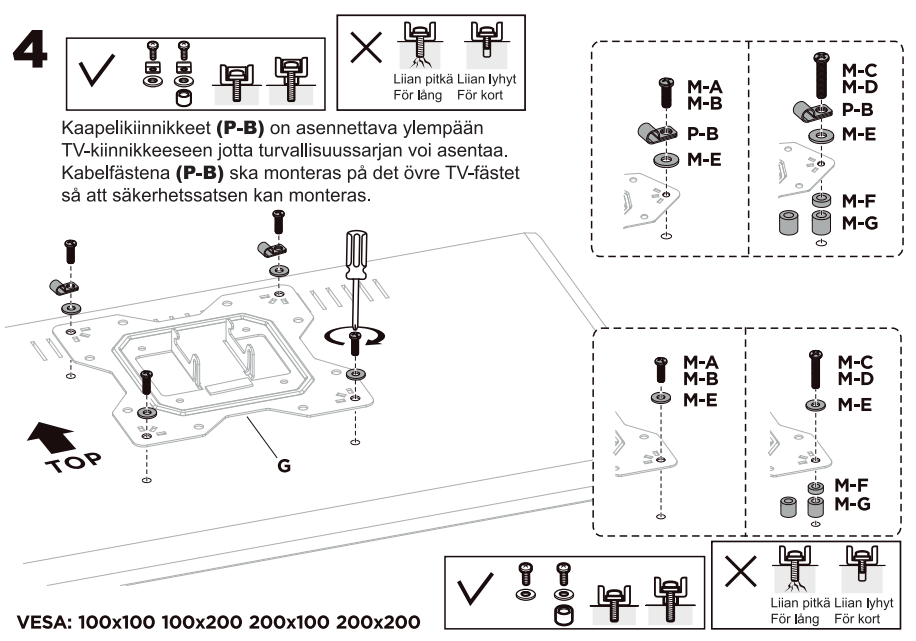

Kaapelikiinnikkeet **(P-B)** on asennettava ylempään TV-kiinnikkeeseen jotta turvallisuussarjan voi asentaa.
Kabelfästena **(P-B)** ska monteras på det övre TV-fästet så att säkerhetssatsen kan monteras.

VESA: 100x100 100x200 200x100 200x200

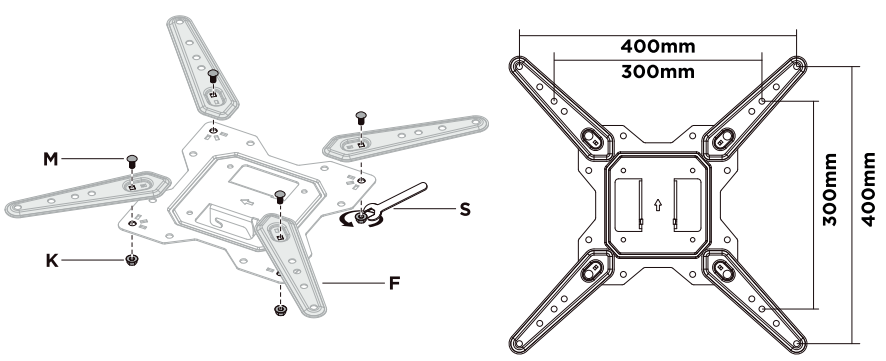

VESA: 300x200 300x300 400x200 400x300 400x400

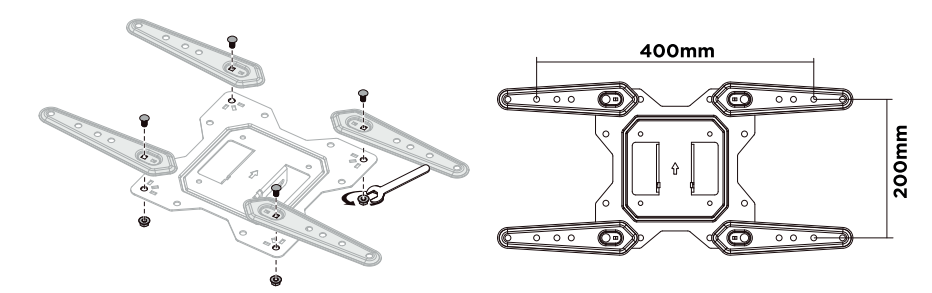

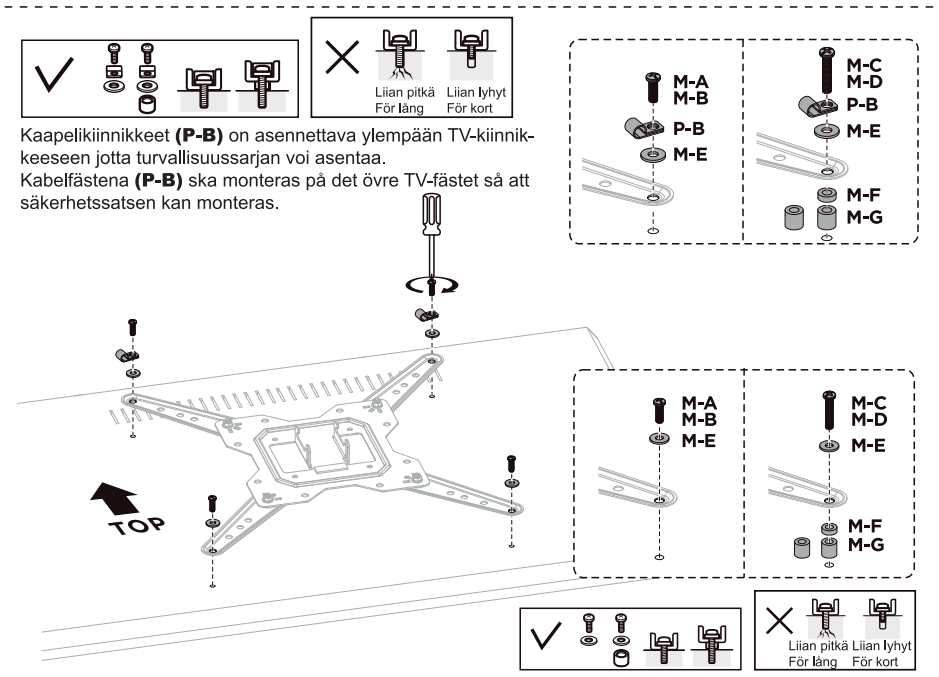

Kaapelikiinnikkeet **(P-B)** on asennettava ylempään TV-kiinnikkeeseen jotta turvallisuussarjan voi asentaa.
Kabelfästena **(P-B)** ska monteras på det övre TV-fästet så att säkerhetssatsen kan monteras.

5

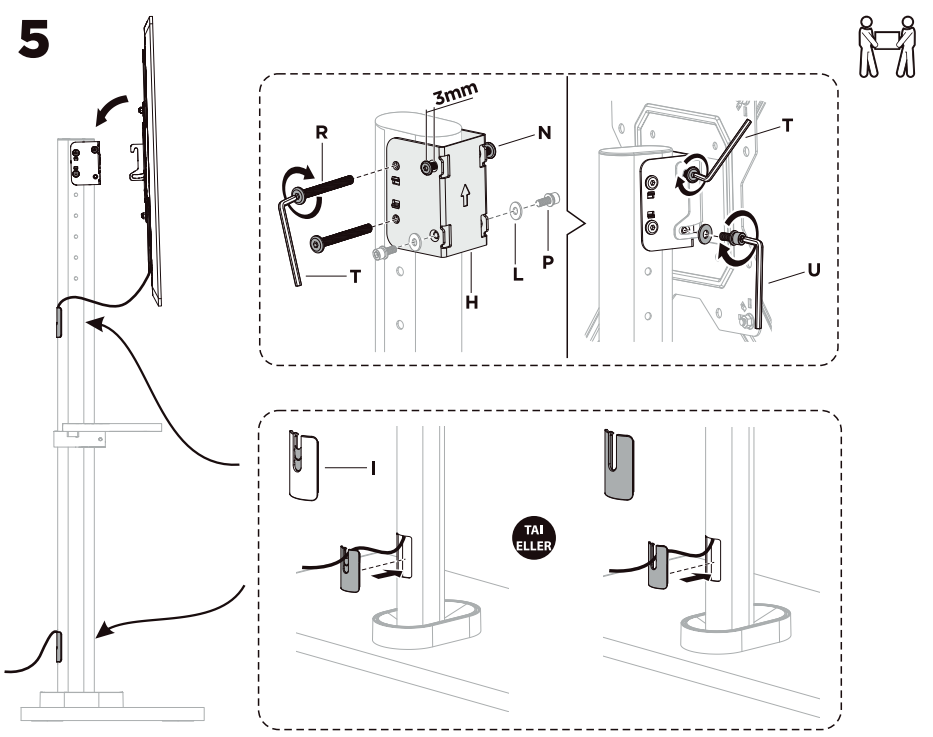

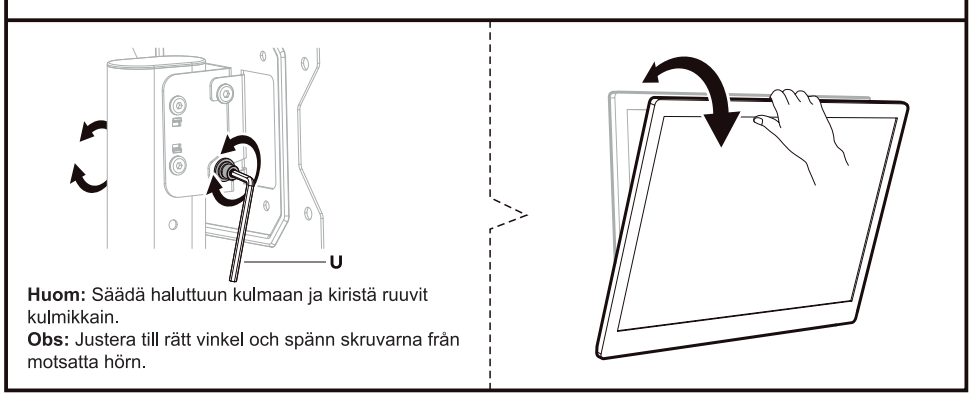

Huom: Säädä haluttuun kulmaan ja kiristä ruuvit kulmikkain.
Obs: Justera till rätt vinkel och spänn skruvarna från motsatta hörn.